1-PHASEN STROMSCHIENENSYSTEM

verolight®



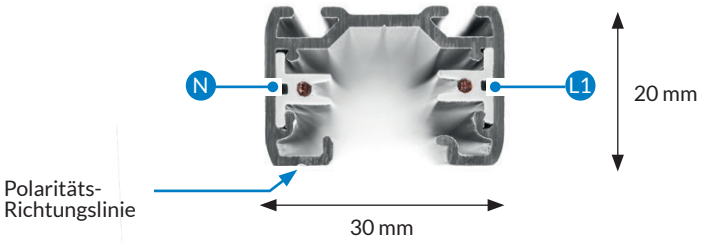

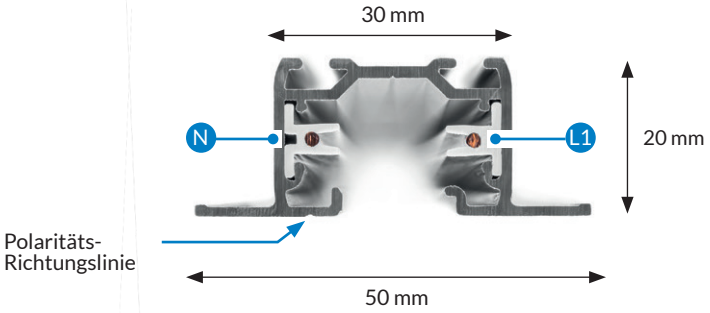

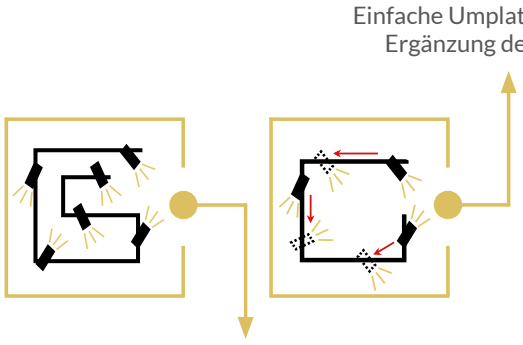

PRAKTISCHE BELEUCHTUNGSLÖSUNG

- BEWÄHRTES 1-PHASEN SCHIENENSYSTEM VON GLOBAL TRAC
- FLEXIBEL UND MODULAR
- FÜR VERSCHIEDENE STRAHLER UND PENDELLEUCHTEN GEEIGNET
- BEI VERÄNDERUNG DER RAUMANFORDERUNG EINFACHE UMPLATZIERUNG

5 JAHRE GARANTIE

verolight®

Technische Daten

Schutzart	IP 20 / IK 02
Spannung	AC 230 V
Netzteil	On-Off
Längen	1000 mm / 2000 mm / 3000 mm
Gehäusefarbe	weiss / schwarz / grau

1-Phasen-Stromschiene

Aufbauschiene

Artikel-Nr.	Länge	Gehäusefarbe
81.GB2100.1	1000 mm	grau
81.GB2100.2	1000 mm	schwarz
81.GB2100.3	1000 mm	weiss
81.GB2200.1	2000 mm	grau
81.GB2200.2	2000 mm	schwarz
81.GB2200.3	2000 mm	weiss
81.GB2300.1	3000 mm	grau
81.GB2300.2	3000 mm	schwarz
81.GB2300.3	3000 mm	weiss

Einbauschiene

Artikel-Nr.	Länge	Gehäusefarbe
81.GBF2100.1	1000 mm	grau
81.GBF2100.2	1000 mm	schwarz
81.GBF2100.3	1000 mm	weiss
81.GBF2200.1	2000 mm	grau
81.GBF2200.2	2000 mm	schwarz
81.GBF2200.3	2000 mm	weiss
81.GBF2300.1	3000 mm	grau
81.GBF2300.2	3000 mm	schwarz
81.GBF2300.3	3000 mm	weiss

IP 20 / IP 20 | t_a -20-45°C | 230V 50Hz | CE | RoHS

AGB

Allgemeine Hinweise

- Die Hinweise der Montage- und Betriebsanleitung sind vor der ersten Inbetriebnahme zu beachten!
- Bei fehlerhafter Installation erlischt der Garantieanspruch!
- Wartung oder Reparaturen an der Leuchte sind nur durch die Verolight AG oder einen autorisierten Service-Partner durchzuführen!

Alle Angaben ohne Gewähr. Technische Änderungen beruhen auf der permanenten Weiterentwicklung unserer Produkte und können daher, ohne vorherige Ankündigung, von den Angaben abweichen. Fotos und Bilder verstehen sich als Beispielbilder.

Sicherheitshinweise

- Die Installation darf nur durch Elektrofachkräfte erfolgen.
- Das Gerät ist bestimmungsgemäss und nur in einwandfreiem, unbeschädigtem Zustand zu betreiben.
- Für die Installation und den Betrieb des Geräts sind die nationalen Sicherheits- und Unfallverhütungsvorschriften zu beachten.

Entsorgungshinweise

- Die Leuchte kann an den Händler zurückgegeben werden oder ist gemäss den nationalen Bestimmungen zu entsorgen.

Stand 13.07.2026