AKRA STRAHLER

verolight®





mit verschiedenen Abstrahlwinkeln bestellbar

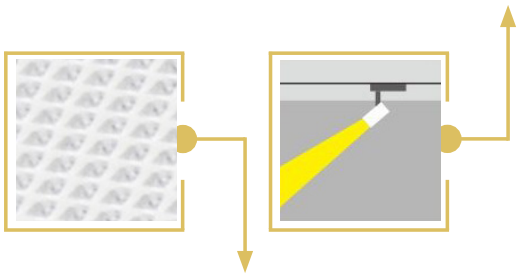

UGR 19

DER QUALITÄTS-STRAHLER IM KOMPAKTEN DESIGN

- HOHE EFFIZIENZ
- 330° DREHBAR, 90° SCHWENKBAR
- KOMPTAKTES DESIGN UND HOHE LEISTUNG
- UGR 19
- SYSTEMUNABHÄNGIG
- MIT BUILT IN TRACK NETZTEIL

5 JAHRE GARANTIE

verolight®

Technische Daten

Leistung		28 W
Lichtfarbe	2700 K	3000 K
Lichtstrom	2695 lm	2838 lm
Lichtausbeute	96 lm/W	101 lm/W
CRI (Ra)		>90
UGR		<19
Abstrahlwinkel		36°
Schutzart		IP 20
Netzteil		On-Off (DALI auf Anfrage)
Lebensdauer		50.000 h L 90
Gehäusefarbe		weiss / schwarz

Optionen

Abstrahlwinkel	24° / 60°

Masse

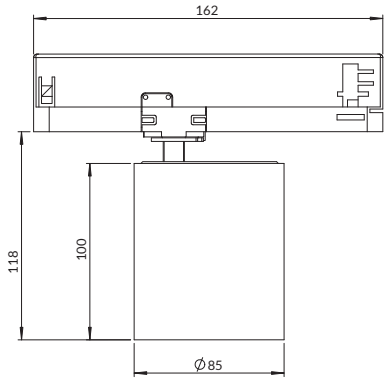

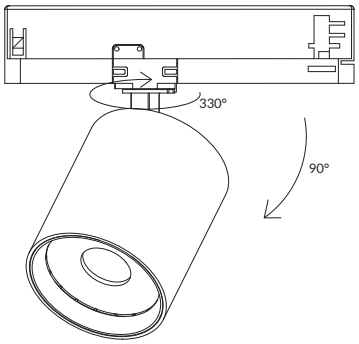

alle Masse in mm

Akra Strahler

Artikel-Nr.	Lichtfarbe	Gehäusefarbe
80.TL5828W.27	2700 K	weiss
80.TL5828B.27	2700 K	schwarz
80.TL5828W.30	3000 K	weiss
80.TL5828B.30	3000 K	schwarz

CRI 90 | 36° | IP 20 / IP 20 | t_a 25°C | 230V 50Hz | CE | RoHS

AGB

Allgemeine Hinweise

- Die Hinweise der Montage- und Betriebsanleitung sind vor der ersten Inbetriebnahme zu beachten!
- Bei fehlerhafter Installation erlischt der Garantieanspruch!
- Wartung oder Reparaturen an der Leuchte sind nur durch die Verolight AG oder einen autorisierten Service-Partner durchzuführen!

Alle Angaben ohne Gewähr. Technische Änderungen beruhen auf der permanenten Weiterentwicklung unserer Produkte und können daher, ohne vorherige Ankündigung, von den Angaben abweichen. Fotos und Bilder verstehen sich als Beispielbilder.

Sicherheitshinweise

- Die Installation darf nur durch Elektrofachkräfte erfolgen.
- Das Gerät ist bestimmungsgemäss und nur in einwandfreiem, unbeschädigtem Zustand zu betreiben.
- Für die Installation und den Betrieb des Geräts sind die nationalen Sicherheits- und Unfallverhütungsvorschriften zu beachten.

Entsorgungshinweise

- Die Leuchte kann an den Händler zurückgegeben werden oder ist gemäss den nationalen Bestimmungen zu entsorgen.

Stand 31.07.2026