DORADUS

verolight®



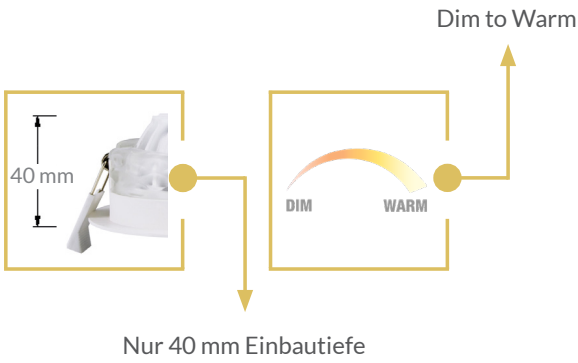

ELEGANTES DOWNLIGHT FÜR KLEINE PLATZVERHÄLTNISSE

- 3 LICHTFARBEN EINSTELLBAR INKLUSIVE DIM TO WARM (DTW)
- LEUCHTENRING UND KÜHLKÖRPER AUS ALUMINIUM
- NETZTEIL IM LIEFERUMFANG ENTHALTEN
- 360° DREHBAR UND 20° SCHWENKBAR
- IN 3 FARBVARIANTEN ERHÄLTLICH
- EXTREM NIEDRIGE EINBAUTIEFE

2 JAHRE GARANTIE

Verolight AG | Kreuzmatte 1 | CH-6260 Mehlsecken | T +41 (0) 62 552 22 00 | vertrieb@verolight.com | www.verolight.com

Technische Daten

Leistung	8 W
Lichtfarbe	C3: 2700 K – 3000 K – DTW(1800-2700 K)
Lichtstrom	580–633 lm
Lichtausbeute	76 lm/W
CRI (Ra)	>90
Abstrahlwinkel	45°
Schutzart	unten IP 44 / oben IP 20
Dimmfunktion	Phasecut
Lebensdauer	50.000 h L90
Gehäusefarbe	weiss / alu gebürstet / schwarz

Masse

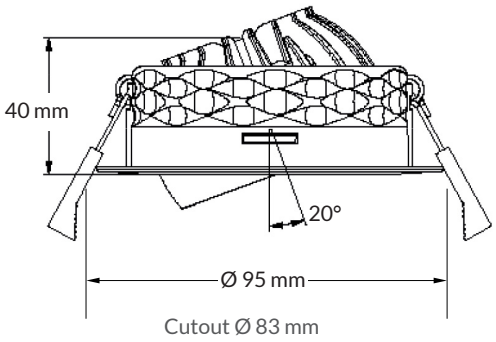

Lichtverteilungskurve

2700 K

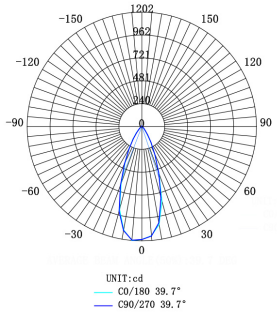

3000 K

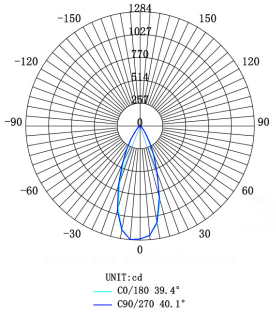

1800 – 2700 K

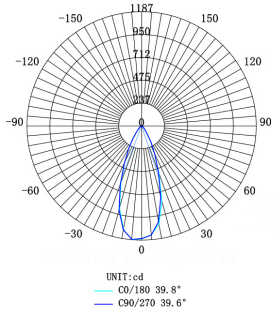

Doradus Downlight

Artikel-Nr.	Gehäusefarbe
95.DOR008W.C3	weiss
95.DOR008A.C3	alu gebürstet
95.DOR008B.C3	schwarz

CRI >90 | 45° | IP 20 IP 44 | t_a 25°C | 230V 50Hz | CE | RoHS

AGB

Allgemeine Hinweise

- Die Hinweise der Montage- und Betriebsanleitung sind vor der ersten Inbetriebnahme zu beachten!
- Bei fehlerhafter Installation erlischt der Garantieanspruch!
- Wartung oder Reparaturen an der Leuchte sind nur durch die Verolight AG oder einen autorisierten Service-Partner durchzuführen!

Alle Angaben ohne Gewähr. Technische Änderungen beruhen auf der permanenten Weiterentwicklung unserer Produkte und können daher, ohne vorherige Ankündigung, von den Angaben abweichen. Fotos und Bilder verstehen sich als Beispielbilder.

Sicherheitshinweise

- Die Installation darf nur durch Elektrofachkräfte erfolgen.
- Das Gerät ist bestimmungsgemäss und nur in einwandfreiem, unbeschädigtem Zustand zu betreiben.
- Für die Installation und den Betrieb des Geräts sind die nationalen Sicherheits- und Unfallverhütungsvorschriften zu beachten.

Entsorgungshinweise

- Die Leuchte kann an den Händler zurückgegeben werden oder ist gemäss den nationalen Bestimmungen zu entsorgen.

Stand 24.08.2026