FIRE DOWNLIGHT

verolight



IP 65

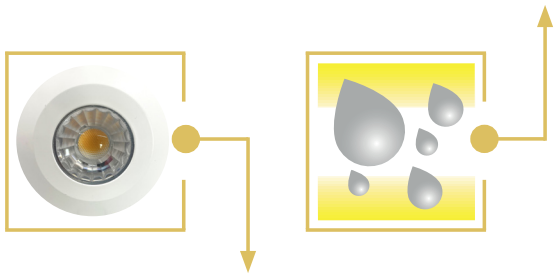

Linsentechnik für
fokussiertes Licht

DOWNLIGHT FÜR OPTIMALE GRUNDBELEUCHTUNG

- FEUERWIDERSTAND BIS 90 MINUTEN
- GEPRÜFT NACH BS 476 PART 21:1987 DURCH CAMBRIDGE FIRE RESEARCH
- 46° ABSTRAHLWINKEL FÜR GEZIELTE AKZENTBELEUCHTUNG
- IP 65 SPRITZWASSERGESCHÜTZT
- INTEGRIERTES PHASECUT-NETZTEIL UND ANSCHLUSSKABEL

2 JAHRE GARANTIE

Technische Daten

Leistung	10 W
Cut-Out ø	67-70 mm
Lichtfarbe	3000 K
Lichtstrom	800 lm
Lichtausbeute	80 lm/W
CRI (Ra)	>80
Abstrahlwinkel	46°
Schutzart	IP 65
Schutzklasse	I
Spannung	AC 230 V
Netzteil	inkl. eingebautem Phasecut Netzteil
Umgebungstemperatur	0°C~40°C
Lebensdauer	40.000 h
Gehäusematerial	Aluminium
Gehäusefarbe	weiss
Abdeckringfarbe	weiss oder satin-nickel

Masse

Cutout Ø67-70

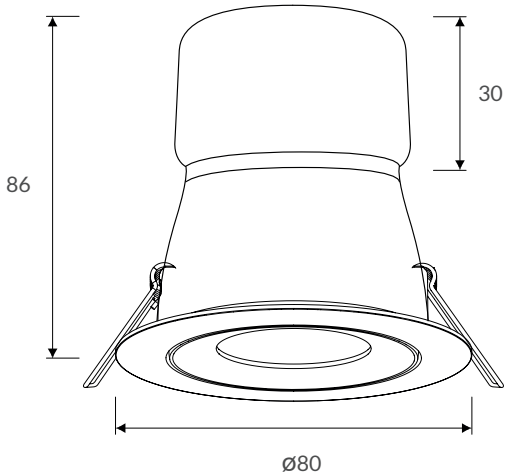

alle Masse in mm

Artikel-Nr.	inkl. Netzteil	Cut-Out	Abdeckring
95.VSNT10W.30	Phasecut	Ø 67-70 mm	weiss
95.VSNT10S.30	Phasecut	Ø 67-70 mm	satin-nickel

CRI 80 | 36° | IP 65 / IP 65 | t_a 0°C~40°C | 230V 50Hz | CE | RoHS

AGB

Allgemeine Hinweise

- Die Hinweise der Montage- und Betriebsanleitung sind vor der ersten Inbetriebnahme zu beachten!
- Bei fehlerhafter Installation erlischt der Garantieanspruch!
- Wartung oder Reparaturen an der Leuchte sind nur durch die Verolight AG oder einen autorisierten Service-Partner durchzuführen!

Alle Angaben ohne Gewähr. Technische Änderungen beruhen auf der permanenten Weiterentwicklung unserer Produkte und können daher, ohne vorherige Ankündigung, von den Angaben abweichen. Fotos und Bilder verstehen sich als Beispielbilder.

Sicherheitshinweise

- Die Installation darf nur durch Elektrofachkräfte erfolgen.
- Das Gerät ist bestimmungsgemäss und nur in einwandfreiem, unbeschädigtem Zustand zu betreiben.
- Für die Installation und den Betrieb des Geräts sind die nationalen Sicherheits- und Unfallverhütungsvorschriften zu beachten.

Entsorgungshinweise

- Die Leuchte kann an den Händler zurückgegeben werden oder ist gemäss den nationalen Bestimmungen zu entsorgen.

Stand 20.08.2026