# FLATLITE

verolight®



sehr flach - nur 34 mm

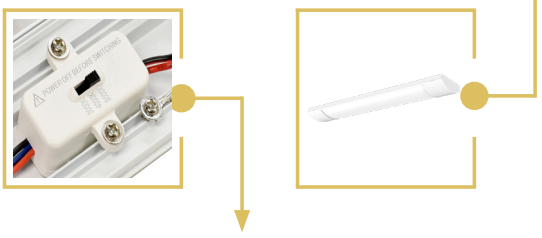

DIP-Schalter für Lichtfarbe
3000-4000-5700 K

## FÜR GLEICHMÄSSIGES LICHT UND HERVORRAGENDE WÄRMEABLEITUNG

- DREI LICHTFARBEN IN EINER LEUCHTE: 3000 K–4000 K–5700 K
- IN DREI LÄNGEN ERHÄLTLICH
- EINFACHE MONTAGE

5 JAHRE GARANTIE

## Technische Daten

| | | | |
|---|---|---|---|
| Länge (mm) | 600 | 900 | 1200 |
| Leistung | 20 W | 30 W | 35 W |
| Lichtfarbe | | C3: 3000 K–4000 K–5700 K | |
| Lichtstrom | 2100 lm | 3100 lm | 3600 lm |
| Lichtausbeute | 105 lm/W | 103 lm/W | 102 lm/W |
| CRI | | | >80 |
| Abstrahlwinkel | | | 120° |
| Schutzart | | | IP 20 |
| Schutzklasse | | | I |
| Lebensdauer | | | 50.000 h |
| Gehäusefarbe | | | weiss |

## Masse

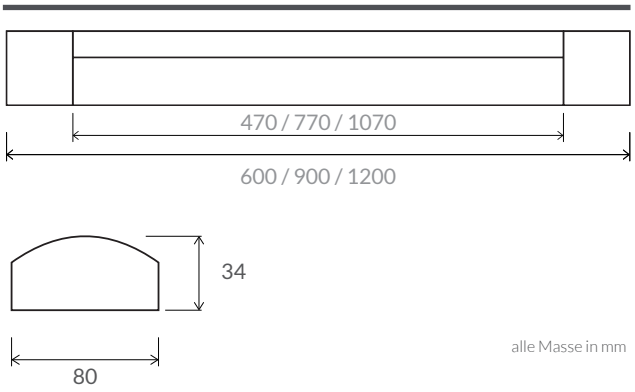


alle Masse in mm

## Flatlite

| Artikel-Nr. | Leistung |
|---|---|
| 92.FB800600.C3 | 20 W |
| 92.FB800900.C3 | 30 W |
| 92.FB801200.C3 | 35 W |

CRI 80 | 120° | $t_a$ 25°C | 230V 50Hz | CE | RoHS

AGB

### Allgemeine Hinweise

- Die Hinweise der Montage- und Betriebsanleitung sind vor der ersten Inbetriebnahme zu beachten!
- Bei fehlerhafter Installation erlischt der Garantieanspruch!
- Wartung oder Reparaturen an der Leuchte sind nur durch die Verolight AG oder einen autorisierten Service-Partner durchzuführen!

Alle Angaben ohne Gewähr. Technische Änderungen beruhen auf der permanenten Weiterentwicklung unserer Produkte und können daher, ohne vorherige Ankündigung, von den Angaben abweichen. Fotos und Bilder verstehen sich als Beispielbilder.

### Sicherheitshinweise

- Die Installation darf nur durch Elektrofachkräfte erfolgen.
- Das Gerät ist bestimmungsgemäss und nur in einwandfreiem, unbeschädigtem Zustand zu betreiben.
- Für die Installation und den Betrieb des Geräts sind die nationalen Sicherheits- und Unfallverhütungsvorschriften zu beachten.

### Entsorgungshinweise

- Die Leuchte kann an den Händler zurückgegeben werden oder ist gemäss den nationalen Bestimmungen zu entsorgen.

Version 28.09.2026