FLUCHTWEGLEUCHTE MIT AUTOTEST

verolight®



Cinema Mode:
20% Leuchtstärke im Netzbetrieb
und 100% in Notbetrieb.

mit Autotest

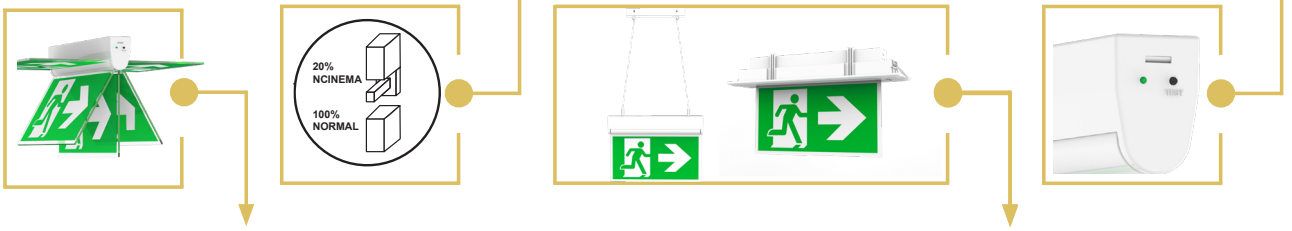

schwenkbar um 180°

Wand-, Decken- oder Pendelmontage

LED-SICHERHEITSZEICHENLEUCHTE MIT SCHWENKBAREM PANEL (180°), AUTOTEST UND LITHIUM-IONEN-TECHNOLOGIE

- INKL. PIKTOGRAMM-SET RECHTS / LINKS / OBEN / UNTEN
- TESTMODUS SOWOHL ÜBER AUTO-TEST ALS AUCH ÜBER MANUELLEN TEST SOWIE ÜBER DALI
- 3 MODI VIA DIP-SWITCH WÄHLBAR: BEREITSCHAFTSMODUS, DAUERBETRIEB ODER CINEMA MODE
- GEEIGNET FÜR DECKEN, WÄNDE UND ALS PENDEL
- HOHE LEBENSDAUER DANK LITHIUM-IONEN-TECHNOLOGIE

5 JAHRE GARANTIE

Technische Daten

Leistung	5 W
Lichtfarbe	6000 K
Schutzart	IP 20
Schutzklasse	II
Ladezeit	24 h
Nennbetriebsdauer	>3 h
Erkennungsweite	beidseitig 30 m (bei Aufbau- / Pendelversion)
Modi	Dip-Switch Bereitschaft/Dauerbetrieb/Cinema
Montageart	Einbau / Aufbau / Pendel
Batterie	Lithium-Ionen-Technologie 3.7V1200mAh
Spannung	220-240V AC
Lieferumfang	Piktogrammset links / rechts / oben / unten
Lebensdauer	50.000 h L70
Garantie	5 Jahre auf LED/Elektronik / 1 Jahr auf Batterie
Gehäusefarbe	weiss

Lichtverteilkurve

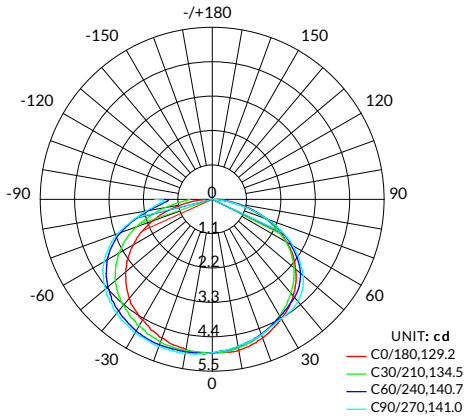

AVERAGE BEAM ANGLE(50%):136.3 DEG

Masse

Aufbauvariante

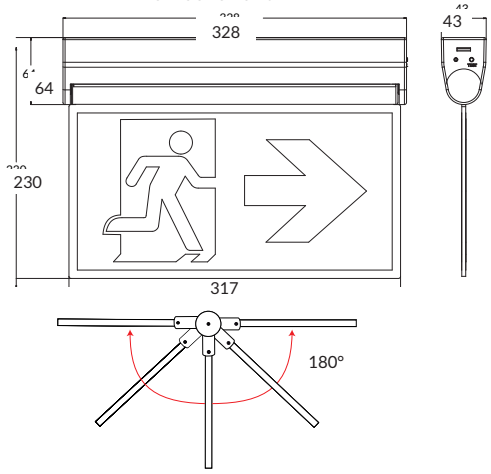

Einbauvariante (nicht schwenkbar)

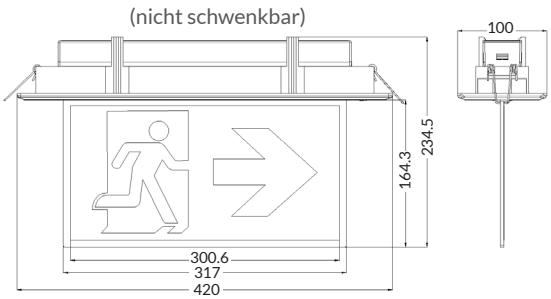

Cut-Out: L 390-410 mm
B 65-90 mm
H >70 mm

Pendelvariante

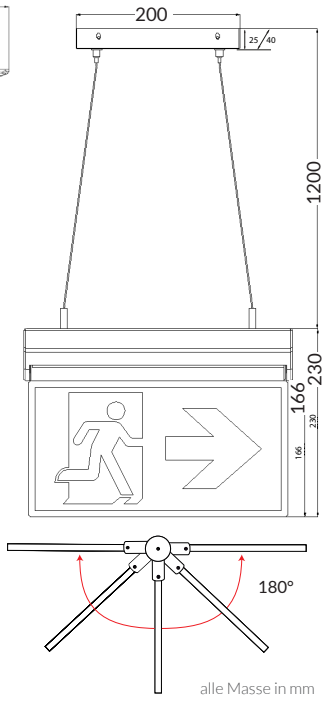

alle Masse in mm

Fluchtwegleuchte Autotest

Artikel-Nr.
53.FWAT230W.60.DS

Zubehör

	Artikel-Nr.
Pendelset	53.FWATPS1.15
Einbaurahmen	53.FWATER1.W

AGB

Allgemeine Hinweise

- Die Hinweise der Montage- und Betriebsanleitung sind vor der ersten Inbetriebnahme zu beachten!
- Bei fehlerhafter Installation erlischt der Garantieanspruch!
- Wartung oder Reparaturen an der Leuchte sind nur durch die Verolight AG oder einen autorisierten Service-Partner durchzuführen!

Alle Angaben ohne Gewähr. Technische Änderungen beruhen auf der permanenten Weiterentwicklung unserer Produkte und können daher, ohne vorherige Ankündigung, von den Angaben abweichen. Fotos und Bilder verstehen sich als Beispielbilder.

Sicherheitshinweise

- Die Installation darf nur durch Elektrofachkräfte erfolgen.
- Das Gerät ist bestimmungsgemäss und nur in einwandfreiem, unbeschädigtem Zustand zu betreiben.
- Für die Installation und den Betrieb des Geräts sind die nationalen Sicherheits- und Unfallverhütungsvorschriften zu beachten.

Entsorgungshinweise

- Die Leuchte kann an den Händler zurückgegeben werden oder ist gemäss den nationalen Bestimmungen zu entsorgen.

Stand 26.05.2026