HIGH BAY

verolight®



Hochwertige Komponenten

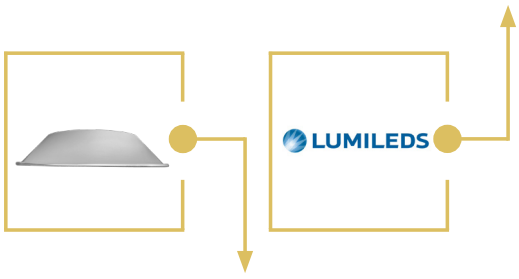

Optional mit 90° Reflektor

DIMMBARE LAGERHALLEN-LED-LEUCHTE IN PROFIQUALITÄT MIT BESONDERS HOHER LICHTAUSBEUTE

- KÜHLKÖRPER AUS ALUMINIUM (HERVORRAGENDE WÄRMEABLEITUNG)
- GERINGES GEWICHT UND GUTER KORROSIONSSCHUTZ
- LANGLEBIGE BESCHICHTUNG
- QUALITÄTS-NETZTEIL UND QUALITÄTS-LED-PLATINE
- IP 65

5 JAHRE GARANTIE

Technische Daten

Leistung	100 W
Lichtfarbe	4000 K
Lichtstrom	13000 lm
Lichtausbeute	130 lm/W
CRI (Ra)	>80
Abstrahlwinkel	120°
Schutzart	IP 65
Dimmfunktion	DALI
Lebensdauer	54.000 h
Gehäusefarbe	schwarz

Masse

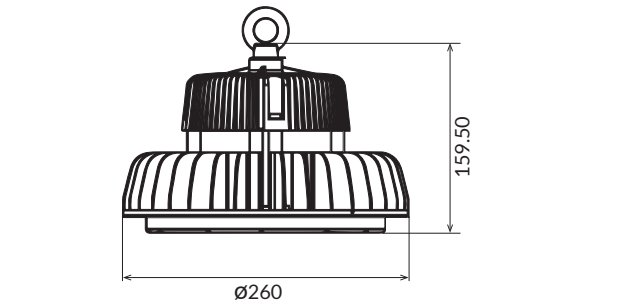

alle Masse in mm

Artikel-Nr.	Leistung
96.HB10026.40	100 W

Zubehör	Artikel-Nr.
Reflektor 90°, silber, D = 420 mm / H = 85 mm	96.HB0002690.RF
Aufhängebügel	96.HB00026.AB
Stahlkette	96.HB00026.SK

AGB

Allgemeine Hinweise

- Die Hinweise der Montage- und Betriebsanleitung sind vor der ersten Inbetriebnahme zu beachten!
- Bei fehlerhafter Installation erlischt der Garantieanspruch!
- Wartung oder Reparaturen an der Leuchte sind nur durch die Verolight AG oder einen autorisierten Service-Partner durchzuführen!

Alle Angaben ohne Gewähr. Technische Änderungen beruhen auf der permanenten Weiterentwicklung unserer Produkte und können daher, ohne vorherige Ankündigung, von den Angaben abweichen. Fotos und Bilder verstehen sich als Beispielbilder.

Sicherheitshinweise

- Die Installation darf nur durch Elektrofachkräfte erfolgen.
- Das Gerät ist bestimmungsgemäss und nur in einwandfreiem, unbeschädigtem Zustand zu betreiben.
- Für die Installation und den Betrieb des Geräts sind die nationalen Sicherheits- und Unfallverhütungsvorschriften zu beachten.

Entsorgungshinweise

- Die Leuchte kann an den Händler zurückgegeben werden oder ist gemäss den nationalen Bestimmungen zu entsorgen.

Stand 20.03.2026