Kiato San Profilleuchte – Montageanleitung

Allgemeine Hinweise

- Die Hinweise der Montage- und Betriebsanleitung sind vor der ersten Inbetriebnahme zu beachten.
- Bei fehlerhafter Installation erlischt der Garantieanspruch.
- Wartung oder Reparaturen an der Leuchte sind nur durch die Verolight AG oder einen autorisierten Service-Partner durchzuführen.



Sicherheitshinweise

- Die Installation darf nur durch Elektrofachkräfte erfolgen.
- Das Gerät ist bestimmungsgemäss und nur in einwandfreiem, unbeschädigtem Zustand zu betreiben.
- Für die Installation und den Betrieb des Geräts sind die nationalen Sicherheits- und Unfallverhütungsvorschriften zu beachten.

Entsorgungshinweise

- Die Leuchte kann an den Händler zurückgegeben werden oder ist gemäss den nationalen Bestimmungen zu entsorgen.

Diffusor und Inlay vom Profil trennen

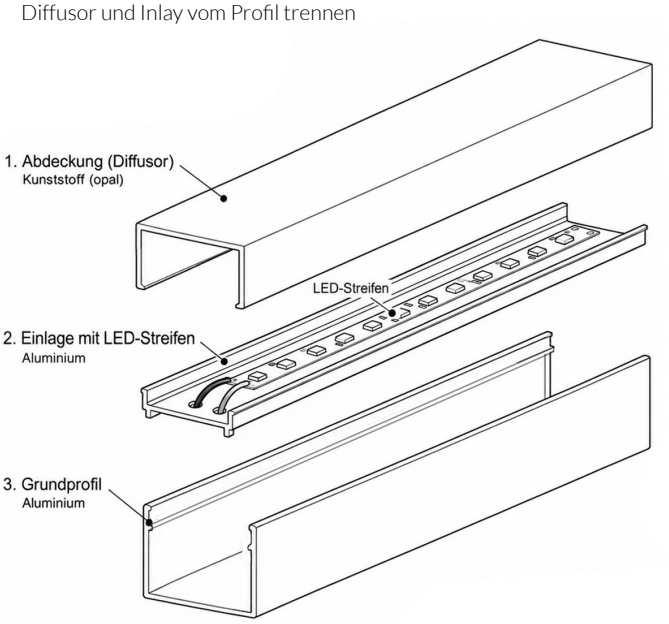

Befestigungslöcher an der Decke anzeichnen und bohren. Profilbefestigen und Anschlusskabel durch das loch führen in der Mitte des Profils.

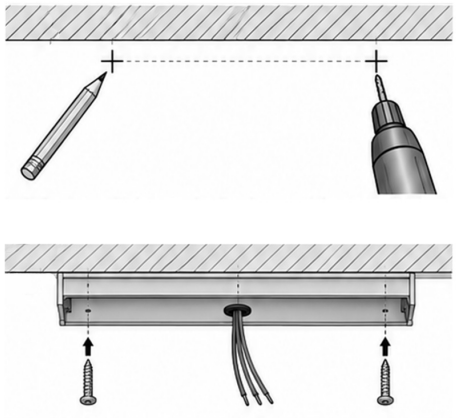

Kabel anschliessen danach
Inlay und Diffusor einklicken

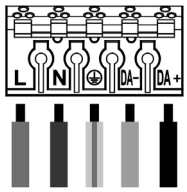

L = Phase
N = Neutralleiter
⏚ = Schutzerde
DA - = Dali
DA + = Dali

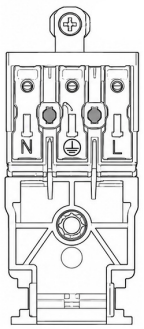



Enddeckel einführen und Leuchte einschalten

