LEVA mit Notfunktion – Montageanleitung

Allgemeine Hinweise

- Die Hinweise der Montage- und Betriebsanleitung sind vor der ersten Inbetriebnahme zu beachten.
- Bei fehlerhafter Installation erlischt der Garantieanspruch.
- Wartung oder Reparaturen an der Leuchte sind nur durch die Verolight AG oder einen autorisierten Service-Partner durchzuführen.



Sicherheitshinweise

- Die Installation darf nur durch Elektrofachkräfte erfolgen.
- Das Gerät ist bestimmungsgemäss und nur in einwandfreiem, unbeschädigtem Zustand zu betreiben.
- Für die Installation und den Betrieb des Geräts sind die nationalen Sicherheits- und Unfallverhütungsvorschriften zu beachten.

Entsorgungshinweise

- Die Leuchte kann an den Händler zurückgegeben werden oder ist gemäss den nationalen Bestimmungen zu entsorgen.





Sicherheitshinweis zum Li-ion Polymer Akku-Paket

- Nicht öffnen, zerlegen, mechanisch beschädigen, kurzschliessen oder Temperaturen über 50 °C aussetzen.
- Bei unsachgemässer Handhabung besteht Brand- und Verletzungsgefahr.
- Austausch nur durch qualifiziertes Fachpersonal.
- Beschädigte, verformte oder aufgeblähte Akkus dürfen nicht weiterverwendet werden.

Montageablauf mit Notbeleuchtung

1. Dübel in die Decke einschlagen.

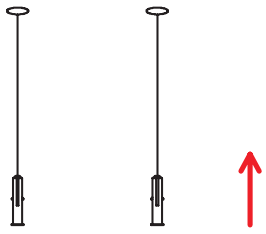

2. Halterung mit Schraube in der Decke befestigen.

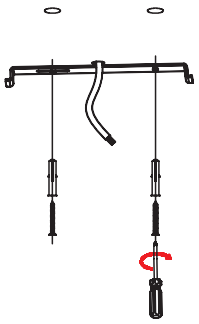

3. Verdrahten Sie „L-S“ „N“ „L“ mit dem Klemmenblock und montieren Sie die Deckenleuchte.

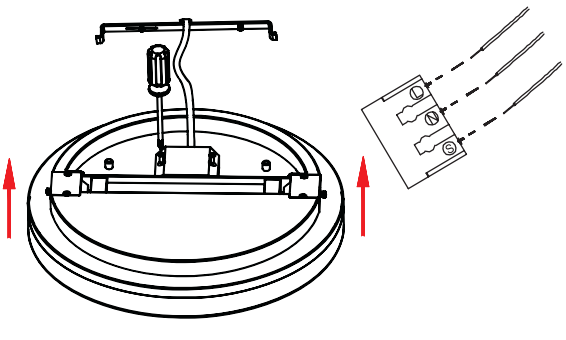

L-S	L-S	Geschalteter Lampendraht
N	N	Neutralleiter
L	L	Phase

4. Einschalten

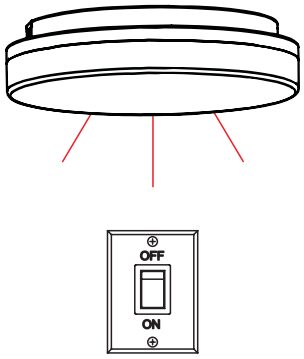

LEVA mit Notfunktion – Montageanleitung

Reihenfolge der Anzeigelichter und Funktionen

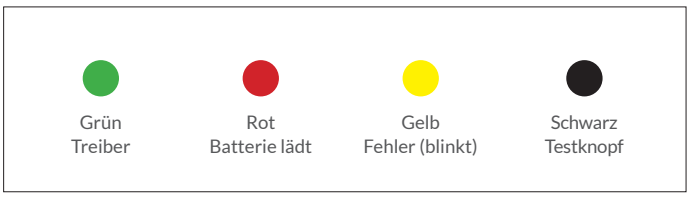

Status Farben:

1. Wenn das rote Licht erlischt, ist die Batterie vollständig geladen.
2. Nach vollständiger Ladung leuchtet nur noch das grüne Licht und die Leuchte ist betriebsbereit.
3. Gelbes Licht ist aus, wenn die Leuchte einwandfrei funktioniert. Wenn das gelbe Licht leuchtet, weist dies auf eine Störung in der Notfunktion hin.
4. Der Testknopf wird verwendet, um die Notfunktion zu testen. Wenn er gedrückt wird, ist das Gerät ausgeschaltet und die Leuchte wird auf 3 W umgestellt.

Allgemeines:

1. Betriebsdauer: Die Leuchte kann über einen Zeitraum von 3 Stunden im 3 W-Modus betrieben werden, ohne automatisch abzuschalten.
2. Batterielebensdauer: Die Lebensdauer der Batterie beträgt das 500-fache der Lade-/Entladezyklen.
3. Ladezeit: Die vollständige Ladedauer der Batterie liegt zwischen 15 und 18 Stunden. Sobald das rote Licht erlischt, ist die Batterie vollständig aufgeladen.

Informationen zum Batteriewechsel

- Der Akku ist spätestens nach zwei bis drei Jahren zu ersetzen.
- Der Batteriewechsel darf ausschliesslich durch qualifiziertes und geschultes Fachpersonal erfolgen. Dabei sind sämtliche Herstellervorgaben sowie alle geltenden Sicherheits- und gesetzlichen Vorschriften einzuhalten.
- Es darf ausschliesslich der vom Hersteller freigegebene Batterietyp verwendet werden (Li-ion Polymer Akku). Der Einsatz nicht freigegebener Batterien ist unzulässig.
- Nach dem Austausch ist eine fachgerechte Funktions- und Sicherheitsprüfung durchzuführen, bevor die Leuchte wieder in Betrieb genommen wird.
- Ausgebaute Batterien gelten als Gefahrgut. (Lagerung, Transport und Entsorgung müssen gemäss den jeweils gültigen gesetzlichen Bestimmungen und über autorisierte Entsorgungsstellen erfolgen.)
- Bei Nichteinhaltung dieser Vorgaben werden Haftungs-, Garantie- und Gewährleistungsansprüche entfallen.