LEVA MULTIWATT
380MM

verolight®



IP Schutz von 54
(Notversion IP 40)

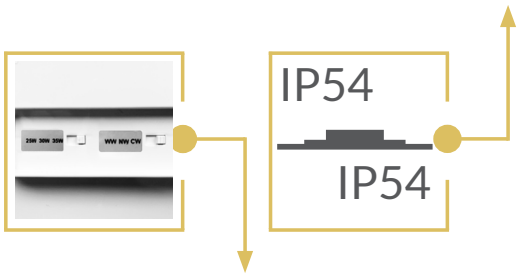

2 Dip-Schalter
Lichtfarbe: 3000–4000–6000 K
Lichtstärke: 25–30–35 W

DAS ALLROUND TALENT

- 3 LICHTSTÄRKEN UND 3 LICHTFARBEN IN EINER LEUCHTE
- SUPER DÜNN – NUR 48 MM
- EINFACHE MONTAGE
- SCHLAGSCHUTZ IK 10
- OPTION: MIT NOTFUNKTION ODER BEWEGUNGSMELDER

3 JAHRE GARANTIE

Technische Daten

Grösse			380 mm
Leistung	25 W	30 W	35 W
Lichtstrom	2800 lm	3250 lm	3680 lm
Lichtfarbe	C3: 3000 K–4000 K–6000 K		
CRI (Ra)			>85
Abstrahlwinkel			120°
Schutzart	IP 54 (Notversion IP40) / IK 10		
Schutzklasse			II
Spannung			AC 230 V
Lebensdauer			50.000 h
Gehäusefarbe			weiss

Masse

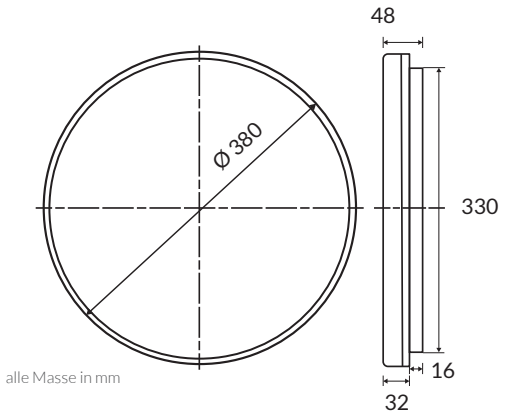

alle Masse in mm

Leva Multiwatt 380

Artikel-Nr.	Bezeichnung
92.LVAR.MWLW.C3	
92.LVAR.MWLW.C3+2NOT	mit Notfunktion

CRI 85 | 120° | IP 54 / IP 54 | t_a 25°C | 230V 50Hz | CE | RoHS

AGB

Allgemeine Hinweise

- Die Hinweise der Montage- und Betriebsanleitung sind vor der ersten Inbetriebnahme zu beachten!
- Bei fehlerhafter Installation erlischt der Garantieanspruch!
- Wartung oder Reparaturen an der Leuchte sind nur durch die Verolight AG oder einen autorisierten Service-Partner durchzuführen!

Alle Angaben ohne Gewähr. Technische Änderungen beruhen auf der permanenten Weiterentwicklung unserer Produkte und können daher, ohne vorherige Ankündigung, von den Angaben abweichen. Fotos und Bilder verstehen sich als Beispielbilder.

Sicherheitshinweise

- Die Installation darf nur durch Elektrofachkräfte erfolgen.
- Das Gerät ist bestimmungsgemäss und nur in einwandfreiem, unbeschädigtem Zustand zu betreiben.
- Für die Installation und den Betrieb des Geräts sind die nationalen Sicherheits- und Unfallverhütungsvorschriften zu beachten.

Entsorgungshinweise

- Die Leuchte kann an den Händler zurückgegeben werden oder ist gemäss den nationalen Bestimmungen zu entsorgen.

Stand 02.11.2026