verolight®

LEVA MULTIWATT NOT



mit Notlichtfunktion

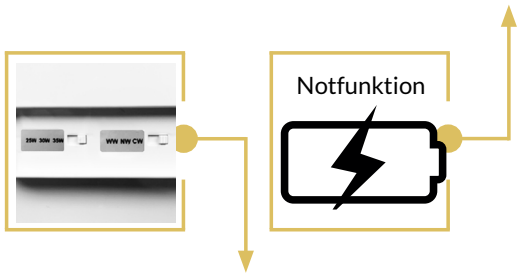

mit zwei DIP-Schalter:
1. zur Einstellung der Lichtfarbe (3000 - 4000 - 6000 K)
2. zur Einstellung Lichtstärke (12 - 18 - 24 W)

DIE MODERNE, FLEXIBEL EINSTELLBARE DECKENLEUCHTE FÜR JEDEN RAUM

- DREI LICHTSTÄRKEN UND DREI LICHTFARBEN IN EINER LEUCHTE
- SUPER DÜNN - NUR 48 MM
- LEICHTE MONTAGE
- SCHLAGSCHUTZ IK 10
- SDCM <3

3 JAHRE GARANTIE

Technische Daten

Lichteigenschaften

Leistung	Zwischen drei Lichtstärken mit «DIP-Schalter» umschaltbar: 12 W 18 W 24 W
Lichtstrom	1320 lm / 1980 lm / 2400 lm
Lichtfarbe	C3 (Zwischen drei Lichtfarben mit «DIP-Schalter» umschaltbar = Tricolor)
CRI (Ra)	>85
Abstrahlwinkel (Grad)	120°
IP	40
Lebensdauer	50.000 h

Masse

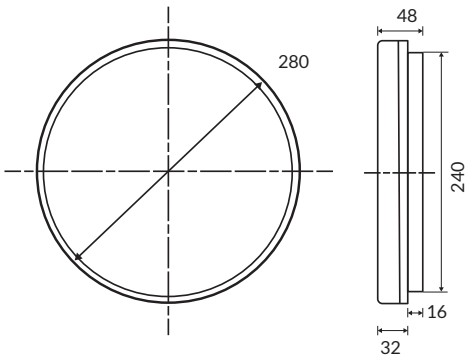

*Alle Masse sind in mm angegeben

Artikel-Nr.

Artikel-Nr.	Bezeichnung
92.LVAR.DSMW.C3+2NOT	**Aufbauleuchte LEVA Multiwatt / Dipswitch / Rund / Not**

AGB

Allgemeine Hinweise

- Die Hinweise der Montage- und Betriebsanleitung sind vor der ersten Inbetriebnahme zu beachten!
- Bei fehlerhafter Installation erlischt der Garantieanspruch!
- Wartung oder Reparaturen an der Leuchte sind nur durch die Verolight AG oder einen autorisierten Service-Partner durchzuführen!

Alle Angaben ohne Gewähr. Technische Änderungen beruhen auf der permanenten Weiterentwicklung unserer Produkte und können daher, ohne vorherige Ankündigung, von den Angaben abweichen. Fotos und Bilder verstehen sich als Beispielbilder.

Sicherheitshinweise

- Die Installation darf nur durch Elektrofachkräfte erfolgen.
- Das Gerät ist bestimmungsgemäss und nur in einwandfreiem, unbeschädigtem Zustand zu betreiben.
- Für die Installation und den Betrieb des Geräts sind die nationalen Sicherheits- und Unfallverhütungsvorschriften zu beachten.

Entsorgungshinweise

- Die Leuchte kann an den Händler zurückgegeben werden oder ist gemäss den nationalen Bestimmungen zu entsorgen.

Stand 15.09.2025