LEVA

verolight®



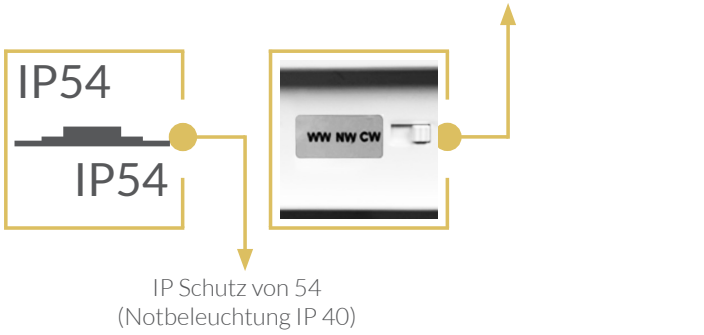

DIE MODERNE DECKENLEUCHTE FÜR JEDEN RAUM

- DREI LICHTFARBEN IN EINER LEUCHTE
- SUPER DÜNN - NUR 48 MM BEI JEDER GRÖSSE
- EINFACHE MONTAGE
- SCHLAGSCHUTZ IK 10
- IP 54

3 JAHRE GARANTIE

Technische Daten

Leistung	12 W	18 W	25 W
Grösse	Ø 220	Ø 280	Ø 330
Lichtstrom	1320 lm	1980 lm	2750 lm
Lichtfarbe			C3: 3000 K–4000 K–6000 K
CRI (Ra)			>85
Abstrahlwinkel			120°
Schutzart			IP 54 (Not IP 40) / IK 10
Schutzklasse			II
Netzteil			Phasecut (18 W rund auch in DALI)
Sensor			HF-Bewegungsmelder optional
Notfunktion			optional
Lebensdauer			50.000 h
Gehäusefarbe			weiss

Masse

rund

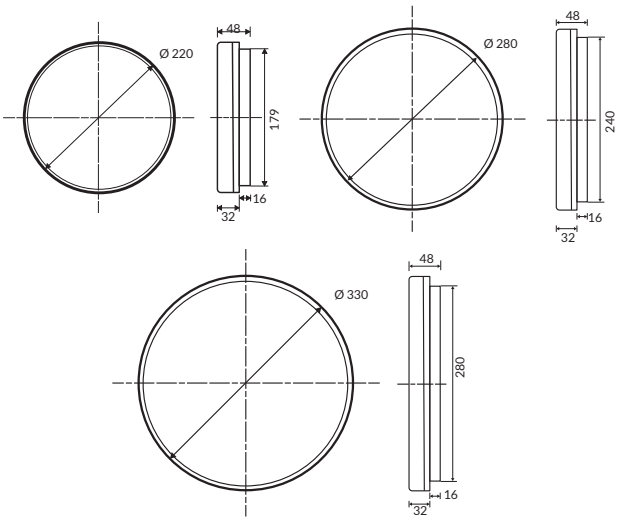

rechteckig

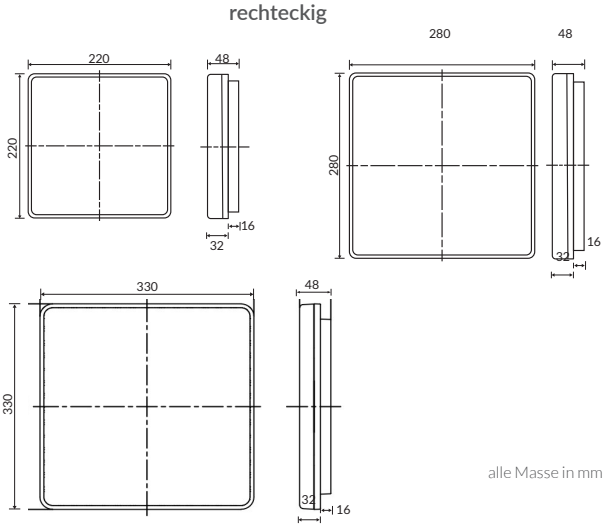

alle Masse in mm

Leva

Artikel-Nr.	Form	Leistung
92.LVAR12W.C3	rund	12 W
92.LVAR18W.C3	rund	18 W
92.LVAR18W.C3+DA **(DALI)**	rund	18 W
92.LVAR25W.C3	rund	25 W
92.LVAS12W.C3	eckig	12 W
92.LVAS18W.C3	eckig	18 W
92.LVAS25W.C3	eckig	25 W

Artikel-Nr. LEVA rund mit NOT	Leistung
92.LVAR18W.C3+2NOT	18 W
92.LVAR25W.C3+2NOT	25 W

Artikel-Nr. LEVA rund mit HF-Bewegungsmelder	Leistung
92.LVAR12W.C3+DLS	12 W
92.LVAR18W.C3+DLS	18 W
92.LVAR25W.C3+DLS	25 W

AGB

CRI 85 | 120° | IP 54 / IP 54 | t_a 25°C | 230V 50Hz | CE | RoHS

Allgemeine Hinweise

- Die Hinweise der Montage- und Betriebsanleitung sind vor der ersten Inbetriebnahme zu beachten!
- Bei fehlerhafter Installation erlischt der Garantieanspruch!
- Wartung oder Reparaturen an der Leuchte sind nur durch die Verolight AG oder einen autorisierten Service-Partner durchzuführen!

Alle Angaben ohne Gewähr. Technische Änderungen beruhen auf der permanenten Weiterentwicklung unserer Produkte und können daher, ohne vorherige Ankündigung, von den Angaben abweichen. Fotos und Bilder verstehen sich als Beispielbilder.

Sicherheitshinweise

- Die Installation darf nur durch Elektrofachkräfte erfolgen.
- Das Gerät ist bestimmungsgemäss und nur in einwandfreiem, unbeschädigtem Zustand zu betreiben.
- Für die Installation und den Betrieb des Geräts sind die nationalen Sicherheits- und Unfallverhütungsvorschriften zu beachten.

Entsorgungshinweise

- Die Leuchte kann an den Händler zurückgegeben werden oder ist gemäss den nationalen Bestimmungen zu entsorgen.

Stand 15.09.2025