WANDLEUCHTE MODUL

verolight®



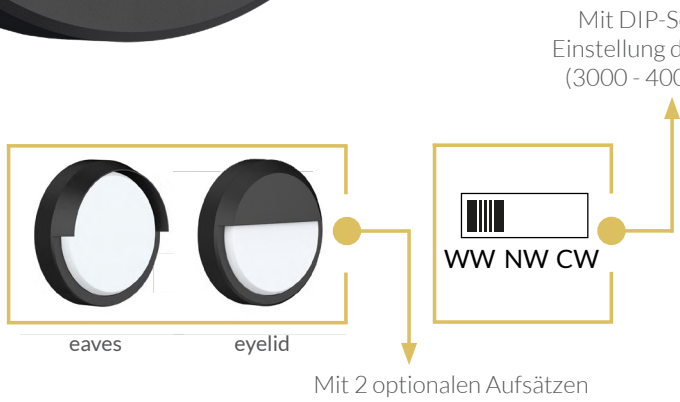

DIE WANDLEUCHTE MIT OPTIONALEN AUFSÄTZEN

- MIT HOHER LICHTDURCHLÄSSIGKEIT UND EINER GLEICHMÄSSIGEN LEISTUNG
- IP 65 / IK 10
- ABSTRAHLWINKEL VON 120°
- OPTIONAL MIT HF-BEWEGUNGSMELDER ODER MIT NOTFUNKTION
- DREI LICHTFARBEN IN EINER LEUCHTE (3000 - 4000 - 5700 K)

verolight®

Technische Daten

Leistung	15 W
Lichtfarbe	C3: 3000 K–4000 K–5700 K
CRI (Ra)	>80
Abstrahlwinkel	120°
Schutzart	IP 65 / IK 10
Umgebungstemperatur	-20°C ~ 40°C
Lebensdauer	40.000 h
Gehäusefarbe	schwarz

Optionen

Gehäusefarbe	weiss
Notfunktion	Nennbetriebsdauer 3h
Sensor	HF-Bewegungsmelder

Masse

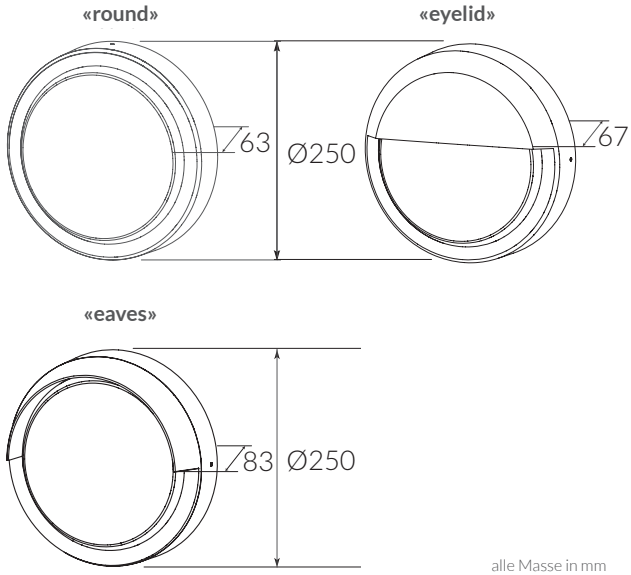

alle Masse in mm

Modul mit «round» Aufsatz

Artikel-Nr.	
94.MORO015B.C3	Komplettleuchte mit «round» Aufsatz
94.MOBAS15B.C3	Modul Basis Sensor (ohne Aufsatz)

Aufsätze

Artikel-Nr.	Aufsatz	Lichtstrom	Lichtausbeute
94.MORO15.B	«round»	1550–1750 lm	103–116 lm/W
94.MOEA15.B	«eaves»	1400–1600 lm	93–106 lm/W
94.MOEY15.B	«eyelid»	1000–1100 lm	66–73 lm/W

Modul Basis Notfunktion

Artikel-Nr.
94.MOBAN15B.C3

Aufsätze

Artikel-Nr.	Aufsatz	Lichtstrom	Lichtausbeute
94.MORO15N.B	«round»	1550–1750 lm	103–116 lm/W
94.MOEA15N.B	«eaves»	1400–1600 lm	93–106 lm/W
94.MOEY15N.B	«eyelid»	1000–1100 lm	66–73 lm/W

AGB

CRI >80 | 120° | IP 65 / IP 65 | t_a -20°C ~ 45°C | 230V 50Hz | CE | RoHS

Allgemeine Hinweise

- Die Hinweise der Montage- und Betriebsanleitung sind vor der ersten Inbetriebnahme zu beachten!
- Bei fehlerhafter Installation erlischt der Garantieanspruch!
- Wartung oder Reparaturen an der Leuchte sind nur durch die Verolight AG oder einen autorisierten Service-Partner durchzuführen!

Alle Angaben ohne Gewähr. Technische Änderungen beruhen auf der permanenten Weiterentwicklung unserer Produkte und können daher, ohne vorherige Ankündigung, von den Angaben abweichen. Fotos und Bilder verstehen sich als Beispielbilder.

Sicherheitshinweise

- Die Installation darf nur durch Elektrofachkräfte erfolgen.
- Das Gerät ist bestimmungsgemäss und nur in einwandfreiem, unbeschädigtem Zustand zu betreiben.
- Für die Installation und den Betrieb des Geräts sind die nationalen Sicherheits- und Unfallverhütungsvorschriften zu beachten.

Entsorgungshinweise

- Die Leuchte kann an den Händler zurückgegeben werden oder ist gemäss den nationalen Bestimmungen zu entsorgen.

Stand 26.08.2026