# Nova Aufbauleuchte On-Off und DALI– Montageanleitung

## Allgemeine Hinweise

- Die Hinweise der Montage- und Betriebsanleitung sind vor der ersten Inbetriebnahme zu beachten.
- Bei fehlerhafter Installation erlischt der Garantieanspruch.
- Wartung oder Reparaturen an der Leuchte sind nur durch die Verolight AG oder einen autorisierten Service-Partner durchzuführen.



## Sicherheitshinweise

- Die Installation darf nur durch Elektrofachkräfte erfolgen.
- Das Gerät ist bestimmungsgemäss und nur in einwandfreiem, unbeschädigtem Zustand zu betreiben.
- Für die Installation und den Betrieb des Geräts sind die nationalen Sicherheits- und Unfallverhütungsvorschriften zu beachten.

## Entsorgungshinweise

- Die Leuchte kann an den Händler zurückgegeben werden oder ist gemäss den nationalen Bestimmungen zu entsorgen.




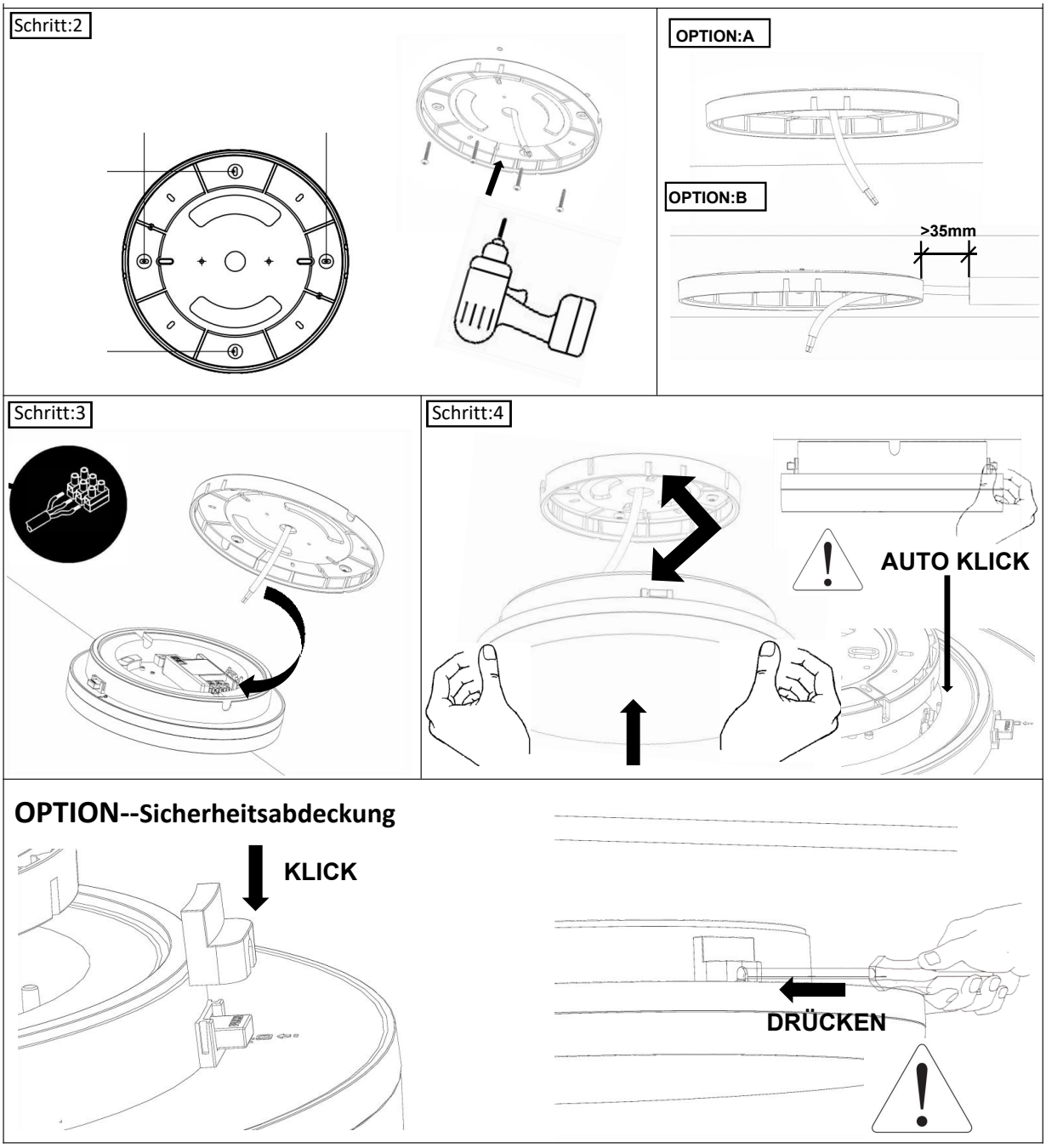

## I. VERDRAHTUNGSSCHEMA On-Off: Lichtfarbe und Leistung einstellbar

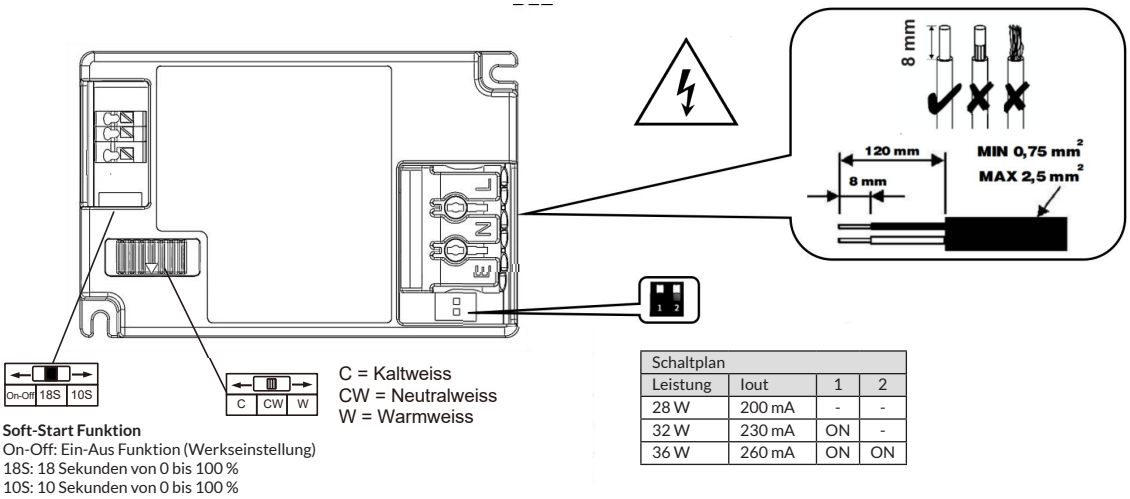


C = Kaltweiss
CW = Neutralweiss
W = Warmweiss

**Soft-Start Funktion**
On-Off: Ein-Aus Funktion (Werkseinstellung)
18S: 18 Sekunden von 0 bis 100 %
10S: 10 Sekunden von 0 bis 100 %

| Schaltplan | | | |
|---|---|---|---|
| Leistung | Iout | 1 | 2 |
| 28 W | 200 mA | - | - |
| 32 W | 230 mA | ON | - |
| 36 W | 260 mA | ON | ON |

## II. VERDRAHTUNGSSCHEMA DALI: Lichtfarbe einstellbar

C = Kaltweiss
CW = Neutralweiss
W = Warmweiss

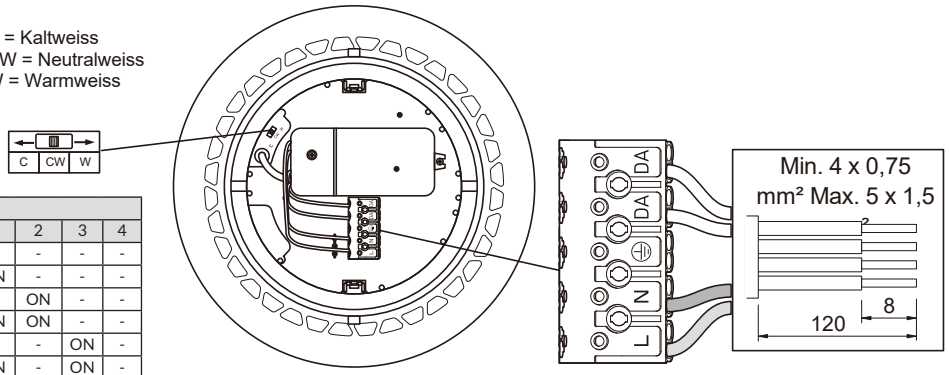


| Schaltplan | | | | | |
|---|---|---|---|---|---|
| Leistung | Iout | 1 | 2 | 3 | 4 |
| 16 W | 300 mA | - | - | - | - |
| 18 W | 350 mA | ON | - | - | - |
| 21 W | 400 mA | - | ON | - | - |
| 24 W | 450 mA | ON | ON | - | - |
| 27 W | 500 mA | - | - | ON | - |
| 29 W | 550 mA | ON | - | ON | - |
| 32 W | 600 mA | - | ON | ON | - |
| 35 W | 650 mA | ON | ON | ON | - |
| 36 W | 700 mA | - | - | - | ON |
| 38 W | 750 mA | ON | - | - | ON |
| 38 W | 800 mA | - | ON | - | ON |
| 38 W | 850 mA | ON | ON | - | ON |
| 38 W | 900 mA | - | - | ON | ON |
| 38 W | 950 mA | ON | - | ON | ON |
| 38 W | 1000 mA | - | ON | ON | ON |
| 38 W | 1050 mA | ON | ON | ON | ON |

## Rohrpendelmontage

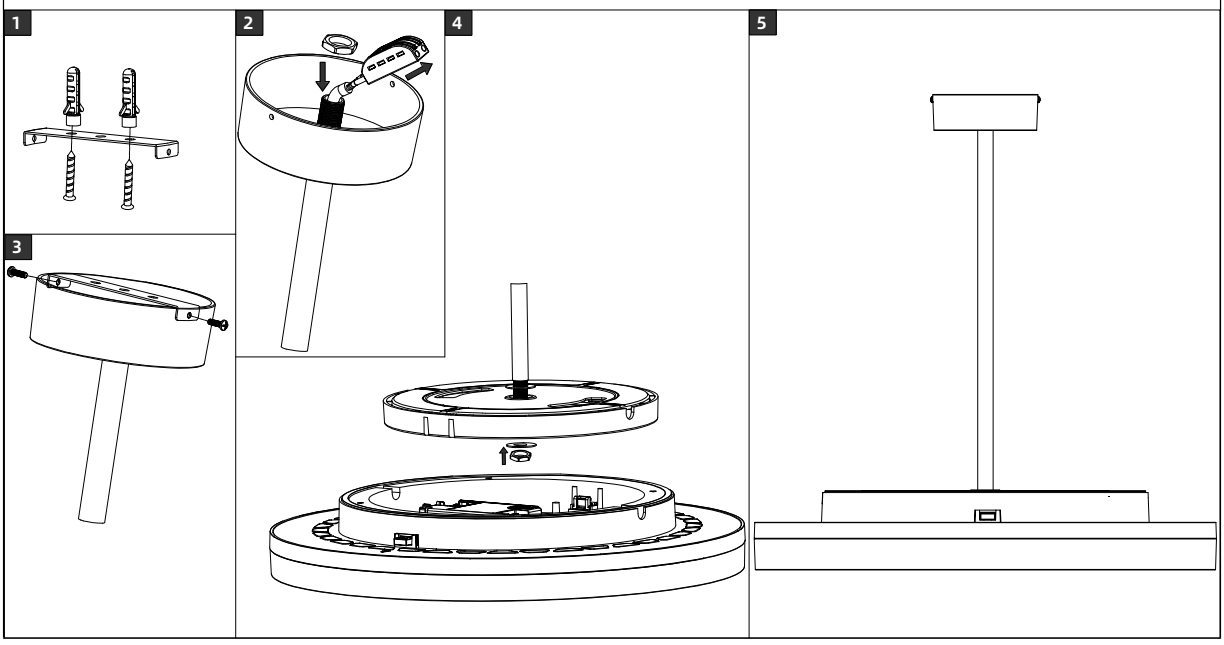

# Nova Aufbauleuchte On-Off und DALI– Montageanleitung

**Seilpendelmontage**

