NUKI STRAHLER

verolight®





Dip-Switch zur
ausschliesslichen Reduzierung

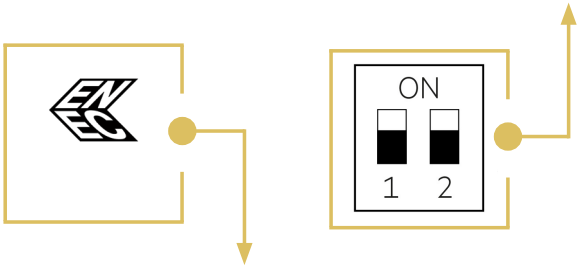

Netzteil gemäss europäischen Sicherheits-
und Leistungsnormen getestet und zertifiziert

PERFEKT FÜR AKZENTBELEUCHTUNG IN WOHN- UND GESCHÄFTSRÄUMEN

- DIP-SWITCH FÜR LEISTUNGSWAHL (Iout = max. 600 mA)
- NETZTEIL ENEC ZERTIFIZIERT
- LICHTKEGEL VON 36° FÜR FOKUSSIERTE UND GLEICHMÄSSIGE BELEUCHTUNG
- ZEITLOSES GEHÄUSE FÜR NAHTLOSE INTEGRATION IN JEDES AMBIENTE
- 330° DREH- UND 90° SCHWENKBAR
- MIT GLOBAL TRACK ADAPTER

5 JAHRE GARANTIE

Technische Daten

Leistung		23 W	23 W (Systemleistung 29 W / 25 W [1])	
Lichtfarbe	3000 K	4000 K	3000 K	4000 K
Lichtstrom	max. 2800 lm	max. 2900 lm	max. 2800 lm	max. 2900 lm
Lichtausbeute	max. 121 lm/W	max. 126 lm/W	max. 121 lm/W	max. 126 lm/W
CRI (Ra)				>90
Abstrahlwinkel				36°
Schutzart				IP20 / IK02
Schutzklasse				II
Spannung				AC 230 V
Strom				Iout = max. 600 mA
Umgebungstemperatur				0°C ~ 35°C
Netzteil		On-Off		DALI
Lebensdauer				50.000 h
Gehäusematerial				Aluminiumguss
Gehäusefarbe				weiss / schwarz

[1] Art.-Nr.: 80.NUKG9082.36B.30.DA, 80.NUKG9082.36B.30.DA

Optional

Lichtfarbe	2700 K

Masse

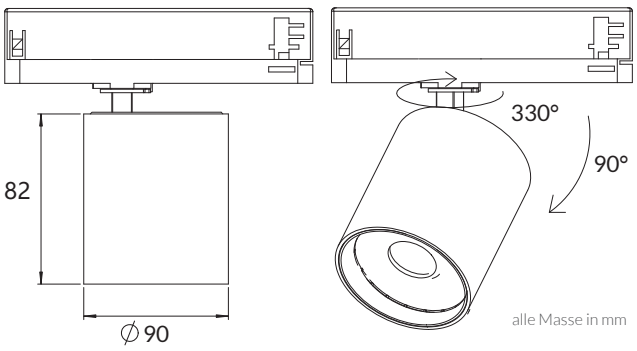

Artikel-Nr. ON-OFF	Lichtfarbe	Gehäusefarbe
80.NUK9082.36W.30.ON	3000 K	weiss
80.NUK9082.36B.30.ON	3000 K	schwarz
80.NUK9082.36W.40.ON	4000 K	weiss
80.NUK9082.36B.40.ON	4000 K	schwarz

Artikel-Nr. DALI	Lichtfarbe	Gehäusefarbe
80.NUKG9082.36W.30.DA	3000 K	weiss
[1]80.NUKG9082.36B.30.DA	3000 K	schwarz
80.NUK9082.36W.40.DA	4000 K	weiss
80.NUK9082.36B.40.DA	4000 K	schwarz

CRI >90 | 36° | IP 20 | t_a 0°C~35°C | 230V 50Hz | CE | RoHS

AGB

Allgemeine Hinweise

- Die Hinweise der Montage- und Betriebsanleitung sind vor der ersten Inbetriebnahme zu beachten!
- Bei fehlerhafter Installation erlischt der Garantieanspruch!
- Wartung oder Reparaturen an der Leuchte sind nur durch die Verolight AG oder einen autorisierten Service-Partner durchzuführen!

Alle Angaben ohne Gewähr. Technische Änderungen beruhen auf der permanenten Weiterentwicklung unserer Produkte und können daher, ohne vorherige Ankündigung, von den Angaben abweichen. Fotos und Bilder verstehen sich als Beispielbilder.

Sicherheitshinweise

- Die Installation darf nur durch Elektrofachkräfte erfolgen.
- Das Gerät ist bestimmungsgemäss und nur in einwandfreiem, unbeschädigtem Zustand zu betreiben.
- Für die Installation und den Betrieb des Geräts sind die nationalen Sicherheits- und Unfallverhütungsvorschriften zu beachten.

Entsorgungshinweise

- Die Leuchte kann an den Händler zurückgegeben werden oder ist gemäss den nationalen Bestimmungen zu entsorgen.

Stand 12.10.2026