Ole Stehleuchte – Montageanleitung

Allgemeine Hinweise

- Die Hinweise der Montage- und Betriebsanleitung sind vor der ersten Inbetriebnahme zu beachten.
- Bei fehlerhafter Installation erlischt der Garantieanspruch.
- Wartung oder Reparaturen an der Leuchte sind nur durch die Verolight AG oder einen autorisierten Service-Partner durchzuführen.



Sicherheitshinweise

- Die Installation darf nur durch Elektrofachkräfte erfolgen.
- Das Gerät ist bestimmungsgemäss und nur in einwandfreiem, unbeschädigtem Zustand zu betreiben.
- Für die Installation und den Betrieb des Geräts sind die nationalen Sicherheits- und Unfallverhütungsvorschriften zu beachten.

Entsorgungshinweise

- Die Leuchte kann an den Händler zurückgegeben werden oder ist gemäss den nationalen Bestimmungen zu entsorgen.

ACHTUNG:
Bitte beachten Sie beim Anschliessen des 230-Volt-Anschlusskabels (Punkte 2 und 3) Folgendes: Vermeiden Sie übermässiges Ziehen am Kabel, um Beschädigungen an der Leuchte zu verhindern.

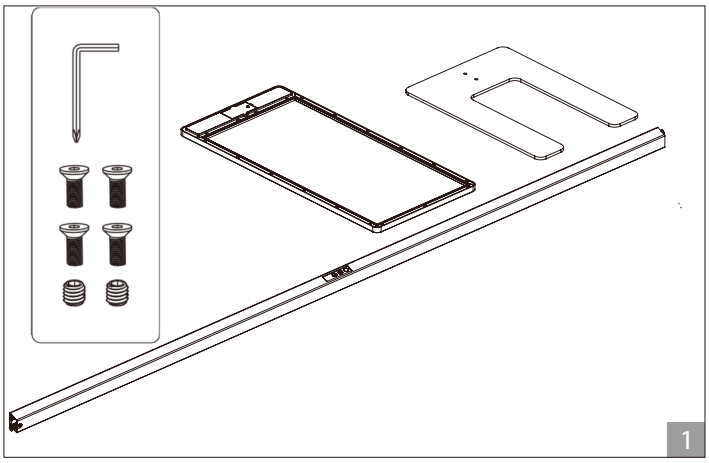

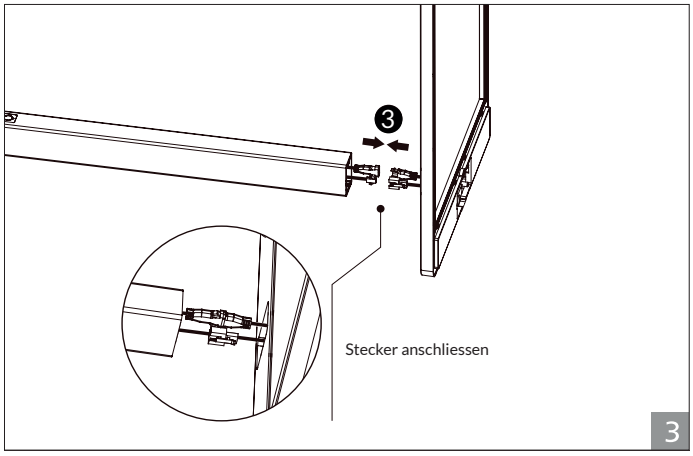

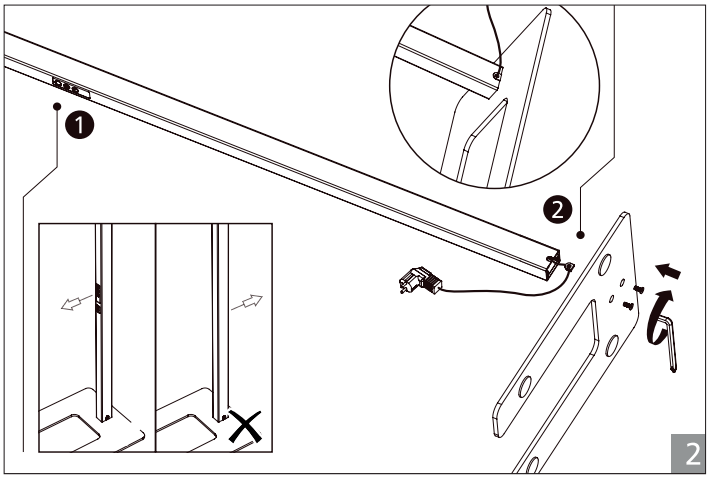

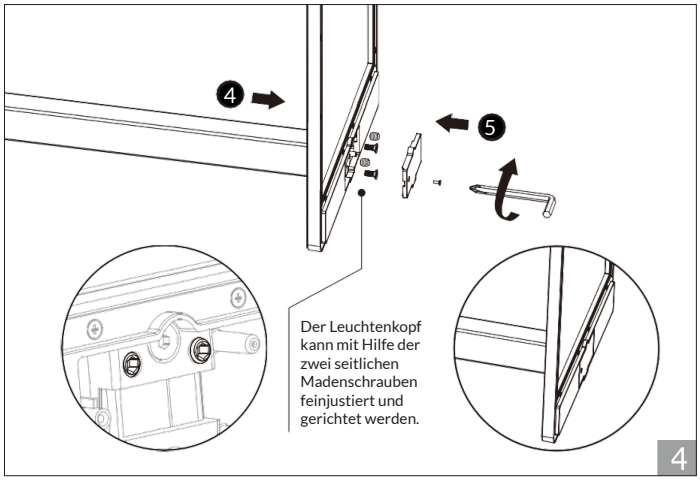

verolight®

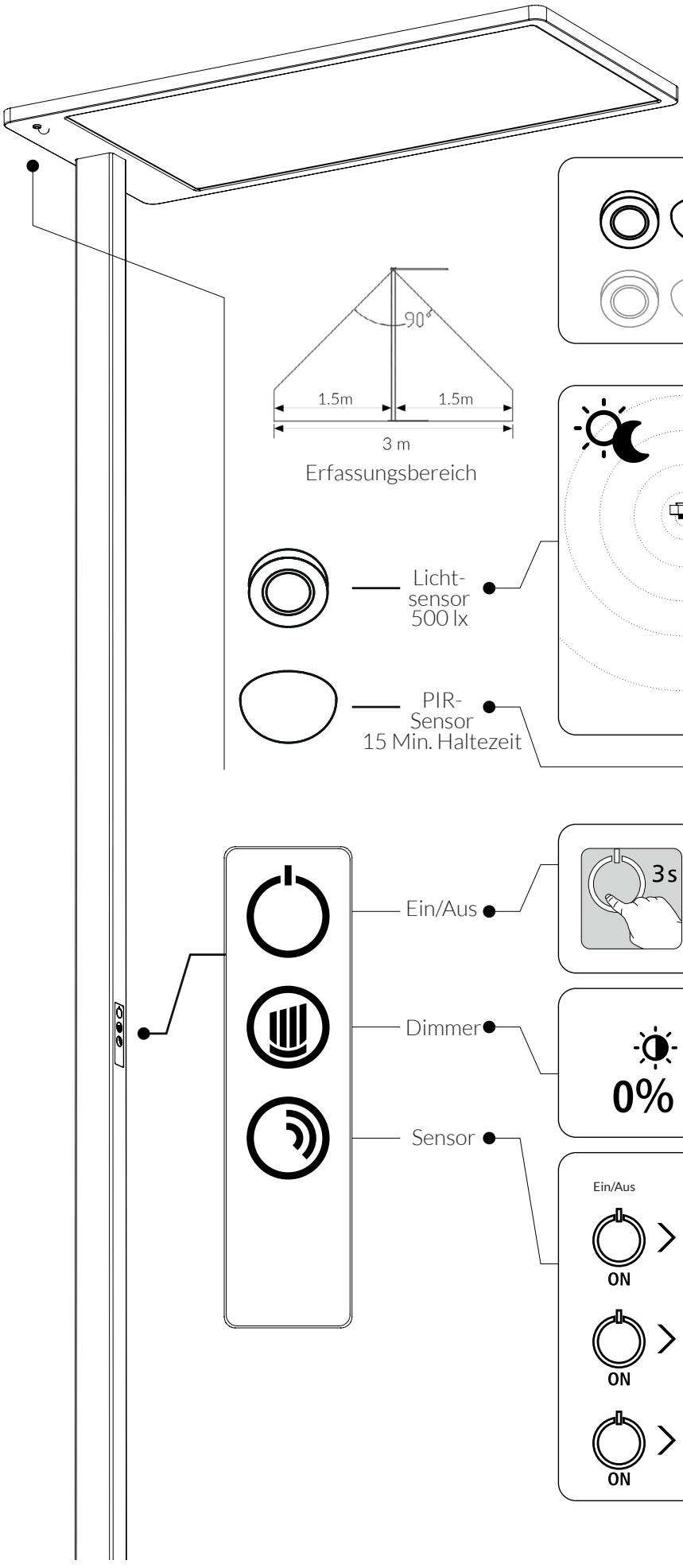

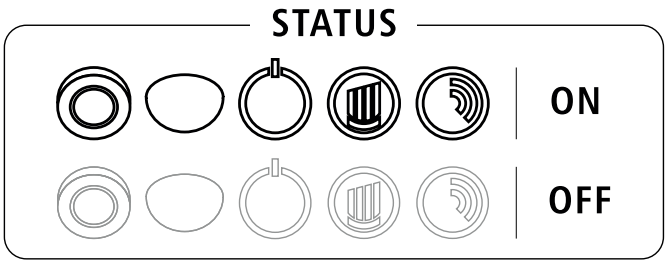

Erfassungsbereich

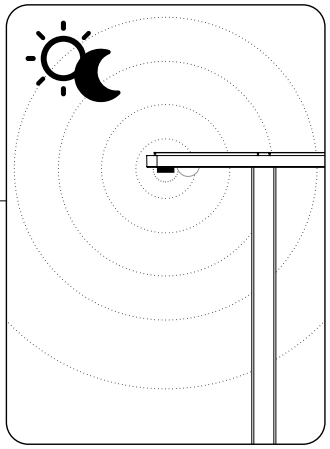



Licht-
sensor
500 lx

PIR-
Sensor
15 Min. Haltezeit

Ein/Aus

Dimmer

Sensor



