TISCHLEUCHTE OLE

verolight®





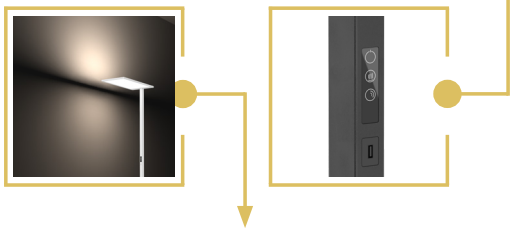

DIE MODERNE TISCHLEUCHTE MIT FLACHEM LAMPENKÖRPER

- LAMPENMAST MIT: STECKER, TOUCHDIMMER, LICHTSENSOR, USB-ANSCHLUSS UND PIR-BEWEGUNGSMELDER
- UP/DOWN-BELEUCHTUNG (74% nach oben, 26% nach unten)
- UGR <14

5 JAHRE GARANTIE

Tischleuchte OLE

verolight®

Technische Daten

Leistung	75 W
Lichtfarbe	4000 K
Lichtstrom	7962 lm (up 74% / down 26%)
Lichtausbeute	104 lm/W
CRI (Ra)	≥80
UGR	<14
Abstrahlwinkel	120°
Schutzart	IP 20
Schutzklasse	I
Umgebungstemperatur	-10°C ~ 30°C
Spannung	AC 230 V
Dimmfunktion	ja
Energieklasse	F
Sensor	PIR-Sensor (15 Min. Zeitdauer) , Lichtsensor (500 lx)
Anschlussleitung	Typ 12 / 1.4 m
Lebensdauer	50.000 h
Gehäusefarbe	weiss

Optionen auf Anfrage

Artikel-Nr. Option 3000 K / UGR <13	Gehäusefarbe
60.OLT075W.40	weiss
60.OLT075B.40	schwarz

Masse

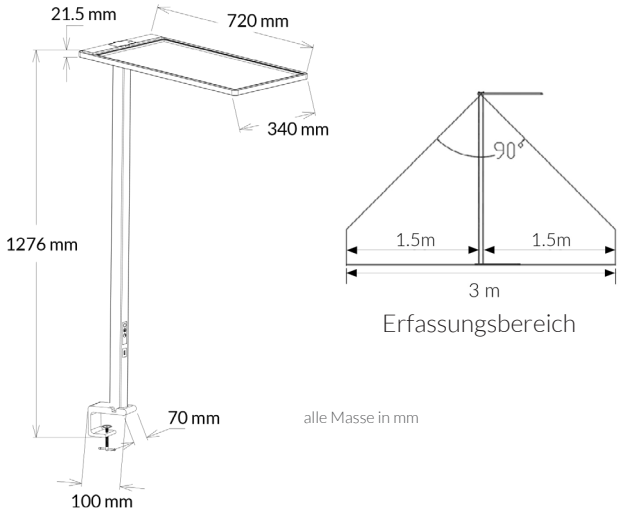

Erfassungsbereich

alle Masse in mm



Artikel-Nr.	Gehäusefarbe
60.OLT075W.40	weiss
60.OLT075B.40	schwarz

CRI 80 | 120° | IP 20 | t_a 30°C | 230V 50Hz | CE | RoHS

AGB

Allgemeine Hinweise

- Die Hinweise der Montage- und Betriebsanleitung sind vor der ersten Inbetriebnahme zu beachten!
- Bei fehlerhafter Installation erlischt der Garantieanspruch!
- Wartung oder Reparaturen an der Leuchte sind nur durch die Verolight AG oder einen autorisierten Service-Partner durchzuführen!

Alle Angaben ohne Gewähr. Technische Änderungen beruhen auf der permanenten Weiterentwicklung unserer Produkte und können daher, ohne vorherige Ankündigung, von den Angaben abweichen. Fotos und Bilder verstehen sich als Beispielbilder.

Sicherheitshinweise

- Die Installation darf nur durch Elektrofachkräfte erfolgen.
- Das Gerät ist bestimmungsgemäss und nur in einwandfreiem, unbeschädigtem Zustand zu betreiben.
- Für die Installation und den Betrieb des Geräts sind die nationalen Sicherheits- und Unfallverhütungsvorschriften zu beachten.

Entsorgungshinweise

- Die Leuchte kann an den Händler zurückgegeben werden oder ist gemäss den nationalen Bestimmungen zu entsorgen.

Stand 26.03.2024