ORIONIS ZOOM

verolight®



Stufenlos einstellbar 10-60°

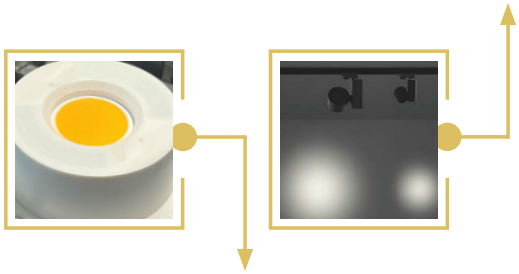

Hochwertige LED Komponenten

FÜR JEDE ANWENDUNG DEN RICHTIGEN LICHTFOKUS SETZEN

- LICHTKEGEL VON 10° BIS 60° STUFENLOS EINSTELLBAR
- HOCHWERTIGES NETZTEIL UND COB LED
- 355° DREH- UND 90° SCHWENKBAR

5 JAHRE GARANTIE

Verolight GmbH | Kreuzmatte 1 | CH-6260 Mehlsecken | T +41 (0) 62 552 22 00 | vertrieb@verolight.com | www.verolight.com

Technische Daten

Leistung		30 W
Lichtfarbe	3000 K	4000 K
Lichtstrom		2400 lm
Lichtausbeute		80 lm/W
CRI (Ra)		>92
Abstrahlwinkel	stufenlos	10°-60°
Schutzart		IP20
Schutzklasse		I
Spannung		AC 230 V
Dimmfunktion		On/Off
Lebensdauer		50'000 h
Gehäusefarbe		schwarz / weiss

Masse

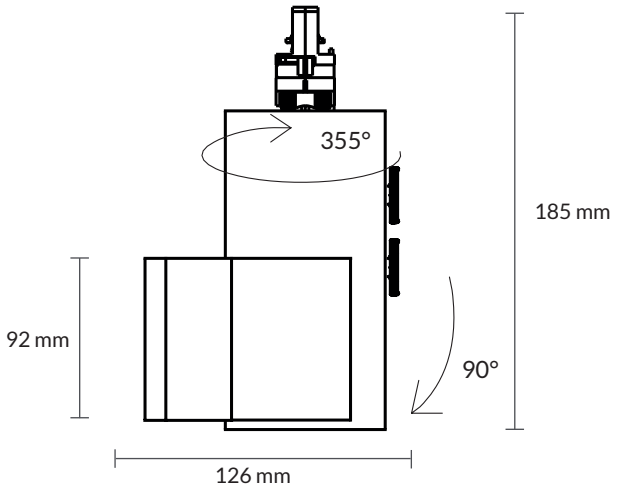

Orionis Zoom

Artikel-Nr.	Gehäusefarbe
80.ORI8185W.30	weiss
80.ORI8185W.40	weiss
80.ORI8185B.30	schwarz

CRI 92 | 10-60° | IP 20 | t_a 25°C | 230V 50Hz | CE | RoHS

AGB

Allgemeine Hinweise

- Die Hinweise der Montage- und Betriebsanleitung sind vor der ersten Inbetriebnahme zu beachten!
- Bei fehlerhafter Installation erlischt der Garantieanspruch!
- Wartung oder Reparaturen an der Leuchte sind nur durch die Verolight AG oder einen autorisierten Service-Partner durchzuführen!

Alle Angaben ohne Gewähr. Technische Änderungen beruhen auf der permanenten Weiterentwicklung unserer Produkte und können daher, ohne vorherige Ankündigung, von den Angaben abweichen. Fotos und Bilder verstehen sich als Beispielbilder.

Sicherheitshinweise

- Die Installation darf nur durch Elektrofachkräfte erfolgen.
- Das Gerät ist bestimmungsgemäss und nur in einwandfreiem, unbeschädigtem Zustand zu betreiben.
- Für die Installation und den Betrieb des Geräts sind die nationalen Sicherheits- und Unfallverhütungsvorschriften zu beachten.

Entsorgungshinweise

- Die Leuchte kann an den Händler zurückgegeben werden oder ist gemäss den nationalen Bestimmungen zu entsorgen.

Stand 16.11.2026