OVEGA PREMIUM SMALL

verolight®



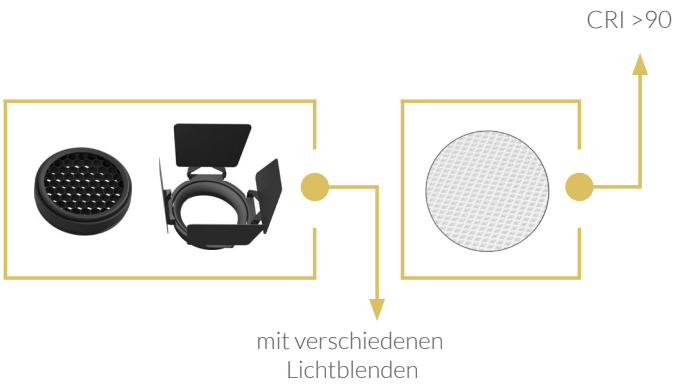

DER SCHMALE STRAHLER

- ZEITGEMÄSSES DESIGN
- 360° DREH- UND 90° SCHWENKBAR
- CRI >90

2 JAHRE GARANTIE

Technische Daten

Leistung	10 W	15 W
Lichtfarbe		3000 K
Lichtstrom	1200 lm	1580 lm
Lichtausbeute	120 lm/W	105 lm/W
CRI (Ra)		>90
Abstrahlwinkel	6°	38°
Schutzart		IP 20
Netzteil		On-Off
Lebensdauer		50.000 h
Gehäusefarbe		weiss / schwarz

Masse

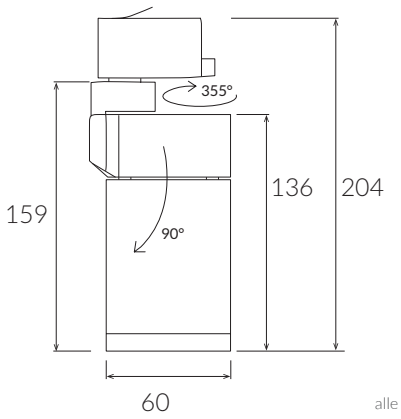

alle Masse in mm

Ovega Premium Small mit 6° Abstrahlwinkel

Artikel-Nr.	Netzteil	Leistung	Gehäusefarbe
80.OSPR106W.30	On-Off	10 W	weiss
80.OSPR106B.30	On-Off	10 W	schwarz

Zubehör



Honeycomb



Barn Door

Ovega Premium Small mit 38° Abstrahlwinkel

Artikel-Nr.	Netzteil	Leistung	Gehäusefarbe
80.OSPR15W.30	On-Off	15 W	weiss
80.OSPR15B.30	On-Off	15 W	schwarz
80.OSPR15W.30.DA	DALI	15 W	weiss
80.OSPR15B.30.DA	DALI	15 W	schwarz

Zubehör	Artikel-Nr. weiss	Artikel-Nr. schwarz
Honeycomb	80.OSHONEY.WE	80.OSHONEY.BL
Barn Door	80.OSBARN.WE	80.OSBARN.BL

CRI 90 | IP 20 / IP 20 | t_a 25°C | 230V 50Hz | CE | RoHS

AGB

Allgemeine Hinweise

- Die Hinweise der Montage- und Betriebsanleitung sind vor der ersten Inbetriebnahme zu beachten!
- Bei fehlerhafter Installation erlischt der Garantieanspruch!
- Wartung oder Reparaturen an der Leuchte sind nur durch die Verolight AG oder einen autorisierten Service-Partner durchzuführen!

Alle Angaben ohne Gewähr. Technische Änderungen beruhen auf der permanenten Weiterentwicklung unserer Produkte und können daher, ohne vorherige Ankündigung, von den Angaben abweichen. Fotos und Bilder verstehen sich als Beispielbilder.

Sicherheitshinweise

- Die Installation darf nur durch Elektrofachkräfte erfolgen.
- Das Gerät ist bestimmungsgemäss und nur in einwandfreiem, unbeschädigtem Zustand zu betreiben.
- Für die Installation und den Betrieb des Geräts sind die nationalen Sicherheits- und Unfallverhütungsvorschriften zu beachten.

Entsorgungshinweise

- Die Leuchte kann an den Händler zurückgegeben werden oder ist gemäss den nationalen Bestimmungen zu entsorgen.

Stand 26.02.2026