OVEGA PREMIUM

verolight®



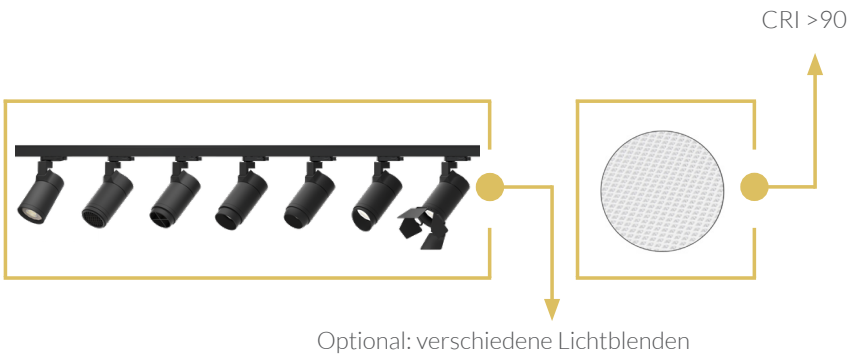

DAS SCHIENENSYSTEM FÜR JEDE ANWENDUNG

- ZEITGEMÄSSES DESIGN
- 360° DREH- UND 90° SCHWENKBAR
- CRI >90
- VIELFÄLTIGES ZUBEHÖR

2 JAHRE GARANTIE

Technische Daten

Leistung	20 W	30 W
Lichtfarbe		3000 K
Lichtstrom	1915 lm	2835 lm
Lichtausbeute	95 lm/W	94 lm/W
CRI (Ra)		>90
Abstrahlwinkel		38°
Schutzart		IP 20
Netzteil		On-Off
Lebensdauer		50.000 h
Gehäusefarbe		weiss / schwarz / silber

Masse

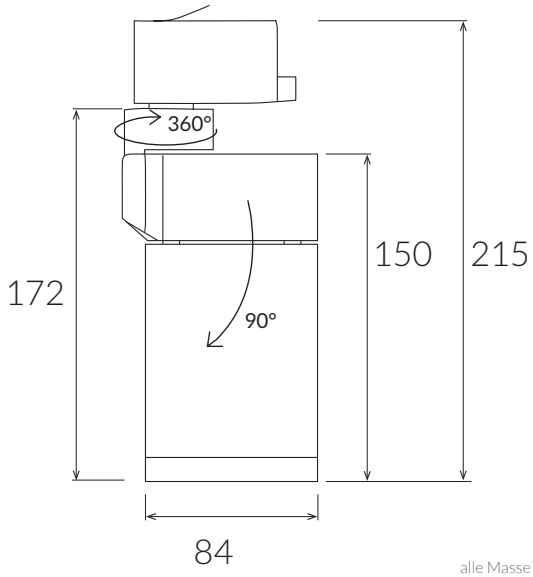

alle Masse in mm

Zubehör

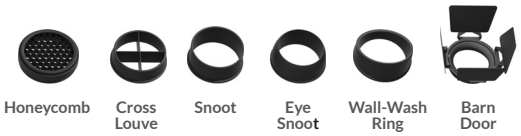

Ovega Premium mit 24° Abstrahlwinkel

Artikel-Nr.	Lichtfarbe	Leistung	Gehäusefarbe
80.OVPR2024B.30	3000 K	20 W	schwarz

Ovega Premium mit 38° Abstrahlwinkel

Artikel-Nr.	Lichtfarbe	Leistung	Gehäusefarbe
80.OVPR20W.30	3000 K	20 W	weiss
80.OVPR20B.30	3000 K	20 W	schwarz
80.OVPR20W.40	4000 K	20 W	weiss
80.OVPR20B.40	4000 K	20 W	schwarz
80.OVPR30W.30	3000 K	30 W	weiss
80.OVPR30B.30	3000 K	30 W	schwarz
80.OVPR30S.30	3000 K	30 W	silber
80.OVPR30W.40	4000 K	30 W	weiss

Zubehör

Bezeichnung	Artikel-Nr. silber	Artikel-Nr. weiss	Artikel-Nr. schwarz
Honeycomb	80.OVHONEY.SI	80.OVHONEY.WE	80.OVHONEY.BL
Cross Louvre		80.OVCROSS.WE	80.OVCROSS.BL
Snoot		80.OVSNOOT.WE	
Eye Snoot		80.OVEYSNO.WE	80.OVEYSNO.BL
Wall-Wash Ring		80.OVWALL.WE	80.OVWALL.BL
Barn Door		80.OVBARN.WE	80.OVBARN.BL

CRI 90 | IP 20 / IP 20 | t_a 25°C | 230V 50Hz | CE | RoHS

AGB

Allgemeine Hinweise

- Die Hinweise der Montage- und Betriebsanleitung sind vor der ersten Inbetriebnahme zu beachten!
- Bei fehlerhafter Installation erlischt der Garantieanspruch!
- Wartung oder Reparaturen an der Leuchte sind nur durch die Verolight AG oder einen autorisierten Service-Partner durchzuführen!

Alle Angaben ohne Gewähr. Technische Änderungen beruhen auf der permanenten Weiterentwicklung unserer Produkte und können daher, ohne vorherige Ankündigung, von den Angaben abweichen. Fotos und Bilder verstehen sich als Beispielbilder.

Sicherheitshinweise

- Die Installation darf nur durch Elektrofachkräfte erfolgen.
- Das Gerät ist bestimmungsgemäss und nur in einwandfreiem, unbeschädigtem Zustand zu betreiben.
- Für die Installation und den Betrieb des Geräts sind die nationalen Sicherheits- und Unfallverhütungsvorschriften zu beachten.

Entsorgungshinweise

- Die Leuchte kann an den Händler zurückgegeben werden oder ist gemäss den nationalen Bestimmungen zu entsorgen.

Stand 26.02.2026