OVEGA ZOOM

verolight®



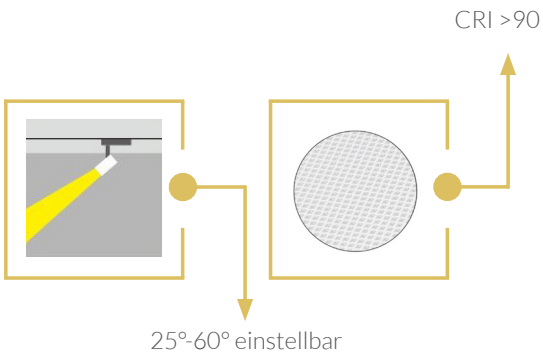

DER ZOOMBARE ALLROUNDER

- ZEITGEMÄSSES DESIGN
- 360° DREH- UND 90° SCHWENKBAR
- CRI >90
- 25°-60° EINSTELLBAR

2 JAHRE GARANTIE

Technische Daten

Leistung	30 W
Lichtfarbe	3000 K
Lichtstrom	2470 lm
Lichtausbeute	82 lm/W
CRI (Ra)	>90
Abstrahlwinkel	25°-60°
Schutzart	IP 20
Netzteil	On-Off
Lebensdauer	50.000 h
Gehäusefarbe	weiss

Masse

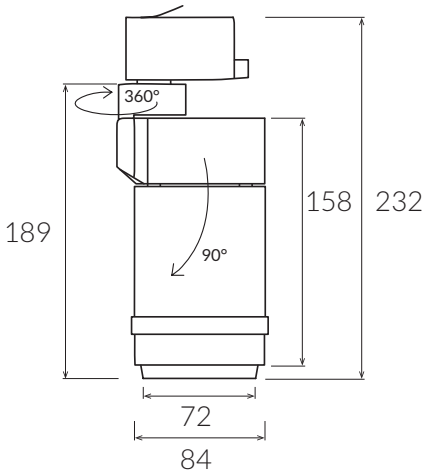

alle Masse in mm

Artikel-Nr.	Leistung	Gehäusefarbe
80.OVZ30W.30	30 W	weiss

CRI 90 | 25°-60° | IP 20 IP 20 | t_a 25°C | 230V 50Hz | CE | RoHS

AGB

Allgemeine Hinweise

- Die Hinweise der Montage- und Betriebsanleitung sind vor der ersten Inbetriebnahme zu beachten!
- Bei fehlerhafter Installation erlischt der Garantieanspruch!
- Wartung oder Reparaturen an der Leuchte sind nur durch die Verolight AG oder einen autorisierten Service-Partner durchzuführen!

Alle Angaben ohne Gewähr. Technische Änderungen beruhen auf der permanenten Weiterentwicklung unserer Produkte und können daher, ohne vorherige Ankündigung, von den Angaben abweichen. Fotos und Bilder verstehen sich als Beispielbilder.

Sicherheitshinweise

- Die Installation darf nur durch Elektrofachkräfte erfolgen.
- Das Gerät ist bestimmungsgemäss und nur in einwandfreiem, unbeschädigtem Zustand zu betreiben.
- Für die Installation und den Betrieb des Geräts sind die nationalen Sicherheits- und Unfallverhütungsvorschriften zu beachten.

Entsorgungshinweise

- Die Leuchte kann an den Händler zurückgegeben werden oder ist gemäss den nationalen Bestimmungen zu entsorgen.

Stand 26.02.2026