PANEL DISC

verolight®





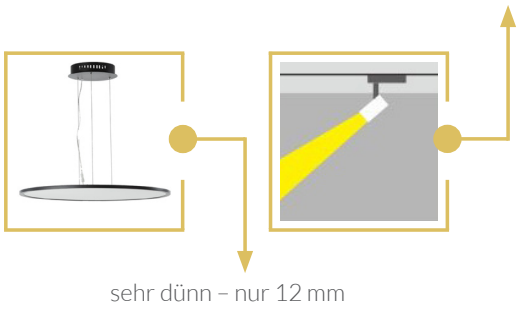

Aufbau- und Pendelleuchte

- GROSSER ABSTRAHLWINKEL
- AUFBAULEUCHTE: NUR 55 MM AUFBAUHÖHE

5 JAHRE GARANTIE

verolight®

Technische Daten

Leistung			35 W
Leuchtengrösse (ø)			400 mm / 600 mm
Lichtfarbe	2700 K	3000 K	4000 K
Lichtstrom	2720 lm	2830 lm	2870 lm
Lichtausbeute	77 lm/W	80 lm/W	82 lm/W
CRI (Ra)			>80
Abstrahlwinkel			120°
Schutzart			IP 40
Dimmfunktion			DALI optional
Lebensdauer			40.000 h
Gehäusefarbe			weiss / schwarz

Masse

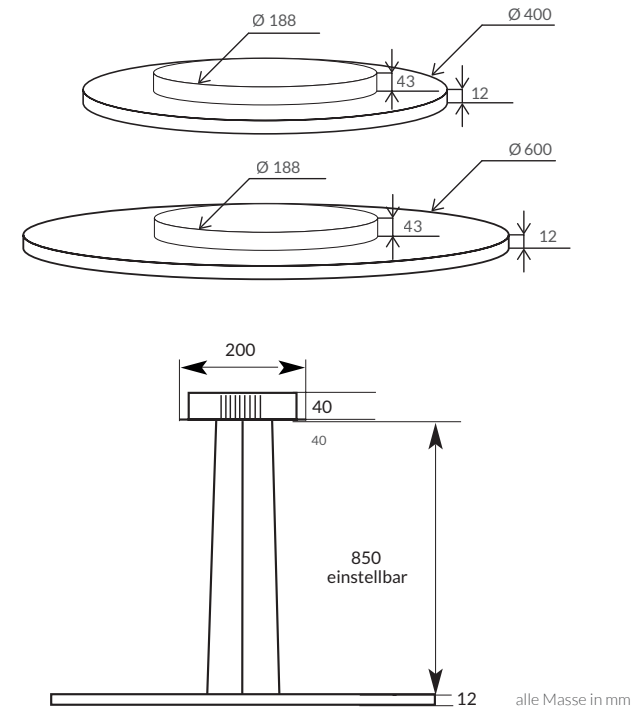

alle Masse in mm

Panel Disc Aufbauleuchte

	Artikel-Nr.	Lichtfarbe	Gehäusefarbe
400 mm	70.SA4012.27AB	2700 K	weiss
	70.SA4012B.27AB	2700 K	schwarz
	70.SA4012.30AB	3000 K	weiss
	70.SA4012B.30AB	3000 K	schwarz
	70.SA4012B.40AB	4000 K	schwarz
600 mm	70.SA6012.27AB	2700 K	weiss
	70.SA6012B.27AB	2700 K	schwarz
	70.SA6012.30AB	3000 K	weiss
	70.SA6012B.30AB	3000 K	schwarz
	70.SA6012.40AB	4000 K	weiss
	70.SA6012B.40AB	4000 K	schwarz

Panel Disc Pendelleuchte

	Artikel-Nr.	Lichtfarbe	Gehäusefarbe
400 mm	70.SA4012.27	2700 K	weiss
	70.SA4012B.27	2700 K	schwarz
	70.SA4012.30	3000 K	weiss
	70.SA4012B.30	3000 K	schwarz
	70.SA4012.40	4000 K	weiss
	70.SA4012B.40	4000 K	schwarz
600 mm	70.SA6012.27	2700 K	weiss
	70.SA6012B.27	2700 K	schwarz
	70.SA6012.30	3000 K	weiss
	70.SA6012B.30	3000 K	schwarz
	70.SA6012.40	4000 K	weiss
	70.SA6012B.40	4000 K	schwarz

Netzteile	Zusatz zur Artikel-Nr.
Osram DALI	-DALI
Tridonic Phasecut	-PC

CRI 80 | 120° | IP 40 / IP 40 | t_a 25°C | 230V 50Hz | CE | RoHS | 5 JAHRE GARANTIE | AGB

ANMELDUNG NEWSLETTER

Allgemeine Hinweise

- Die Hinweise der Montage- und Betriebsanleitung sind vor der ersten Inbetriebnahme zu beachten!
- Bei fehlerhafter Installation erlischt der Garantieanspruch!
- Wartung oder Reparaturen an der Leuchte sind nur durch die Verolight AG oder einen autorisierten Service-Partner durchzuführen!

Alle Angaben ohne Gewähr. Technische Änderungen beruhen auf der permanenten Weiterentwicklung unserer Produkte und können daher, ohne vorherige Ankündigung, von den Angaben abweichen. Fotos und Bilder verstehen sich als Beispielbilder.

Sicherheitshinweise

- Die Installation darf nur durch Elektrofachkräfte erfolgen.
- Das Gerät ist bestimmungsgemäss und nur in einwandfreiem, unbeschädigtem Zustand zu betreiben.
- Für die Installation und den Betrieb des Geräts sind die nationalen Sicherheits- und Unfallverhütungsvorschriften zu beachten.

Entsorgungshinweise

- Die Leuchte kann an den Händler zurückgegeben werden oder ist gemäss den nationalen Bestimmungen zu entsorgen.

Stand 21.07.2026