Panel Disc Aufbau – Montageanleitung

Allgemeine Hinweise

- Die Hinweise der Montage- und Betriebsanleitung sind vor der ersten Inbetriebnahme zu beachten.
- Bei fehlerhafter Installation erlischt der Garantieanspruch.
- Wartung oder Reparaturen an der Leuchte sind nur durch die Verolight AG oder einen autorisierten Service-Partner durchzuführen.



Sicherheitshinweise

- Die Installation darf nur durch Elektrofachkräfte erfolgen.
- Das Gerät ist bestimmungsgemäss und nur in einwandfreiem, unbeschädigtem Zustand zu betreiben.
- Für die Installation und den Betrieb des Geräts sind die nationalen Sicherheits- und Unfallverhütungsvorschriften zu beachten.

Entsorgungshinweise

- Die Leuchte kann an den Händler zurückgegeben werden oder ist gemäss den nationalen Bestimmungen zu entsorgen.

Aufbauvariante

1. Lochposition der Wandmontagebox markieren. Markierte Löcher bohren und die Kunststoffdübel in die Decke schlagen.

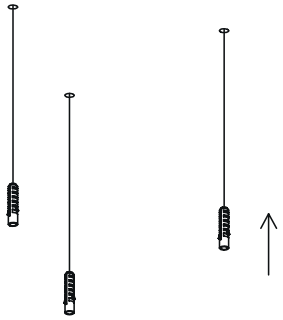

2. Wandmontagebox im Uhrzeigersinn drehen und von dem Panel lösen. DC-Stecker trennen und das Absturzsicherungsseil lösen.

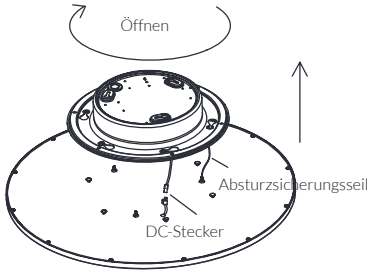

3. Setzen Sie die Wandmontagebox in das Loch in der Decke ein und befestigen Sie sie fest mit Schrauben.

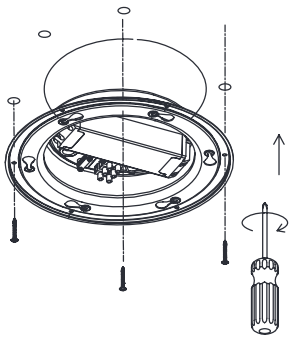

4. AC-Zuleitungskabel an die Anschlussklemmen anschliessen.

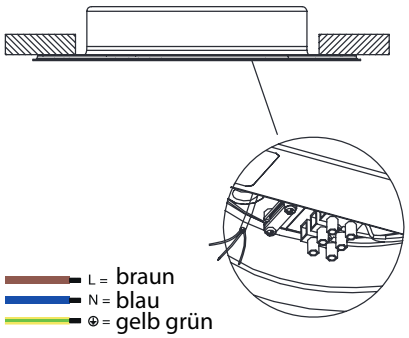

5. Absturzsicherungsseil und den DC-Stecker wieder anschließen. Anschließend die runde Platte in die Wandhalterung einsetzen und gegen den Uhrzeigersinn drehen, bis sie sicher und fest sitzt.

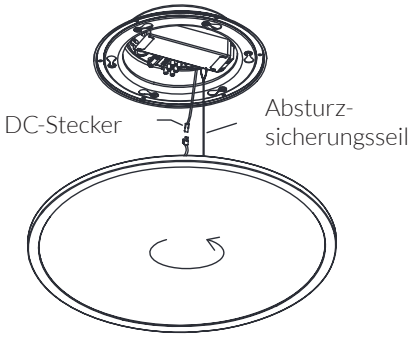

6. Installation abgeschlossen, Leuchte einschalten.