Plena Stabpendelleuchte – Montageanleitung

Allgemeine Hinweise

- Die Hinweise der Montage- und Betriebsanleitung sind vor der ersten Inbetriebnahme zu beachten.
- Bei fehlerhafter Installation erlischt der Garantieanspruch.
- Wartung oder Reparaturen an der Leuchte sind nur durch die Verolight AG oder einen autorisierten Service-Partner durchzuführen.



Sicherheitshinweise

- Die Installation darf nur durch Elektrofachkräfte erfolgen.
- Das Gerät ist bestimmungsgemäss und nur in einwandfreiem, unbeschädigtem Zustand zu betreiben.
- Für die Installation und den Betrieb des Geräts sind die nationalen Sicherheits- und Unfallverhütungsvorschriften zu beachten.

Entsorgungshinweise

- Die Leuchte kann an den Händler zurückgegeben werden oder ist gemäss den nationalen Bestimmungen zu entsorgen.

1

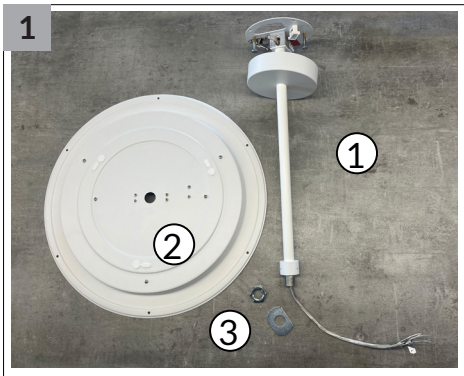

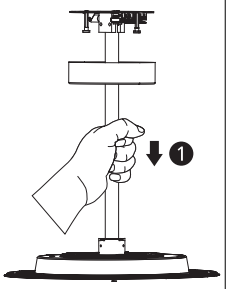

Stabpendel mit Gewindeseite (1) durch die Bohrung (2) führen.

2

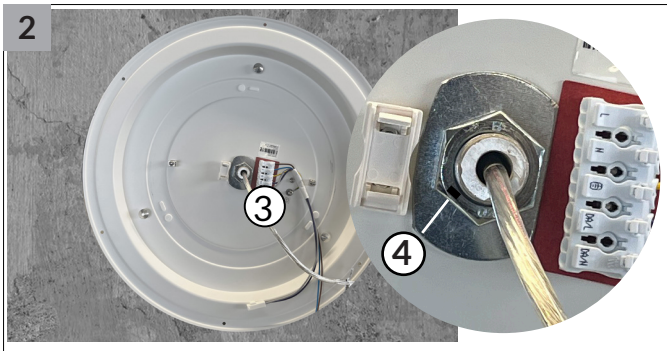

Stabpendel mit Unterlagsscheibe und Mutter (3) befestigen. **Mutter nur handfest anziehen. Mutter mit Madenschraube fixieren (4).**

3

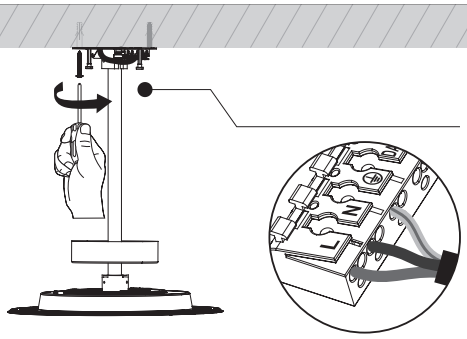

Baldachin an die Decke schrauben und Zuleitung anschliessen.

4

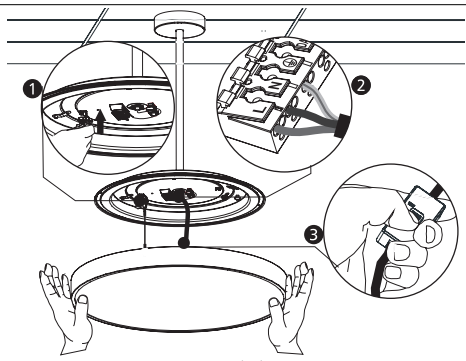

Sturzsicherung befestigen (1). Zuleitung an Leuchtenklemme anschliessen (2). Stecker und Buchse verbinden (3).

5

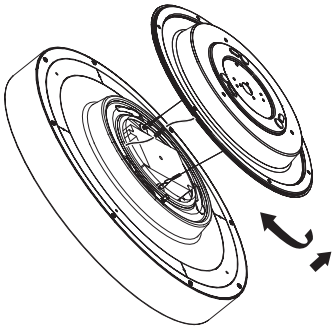

Leuchtengehäuse auf den Baldachin setzen und zum fixieren gegen den Uhrzeigersinn drehen.