Pulse IP65 – Montageanleitung

Allgemeine Hinweise

- Die Hinweise der Montage- und Betriebsanleitung sind vor der ersten Inbetriebnahme zu beachten.
- Bei fehlerhafter Installation erlischt der Garantieanspruch.
- Wartung oder Reparaturen an der Leuchte sind nur durch die Verolight AG oder einen autorisierten Service-Partner durchzuführen.



Sicherheitshinweise

- Die Installation darf nur durch Elektrofachkräfte erfolgen.
- Das Gerät ist bestimmungsgemäss und nur in einwandfreiem, unbeschädigtem Zustand zu betreiben.
- Für die Installation und den Betrieb des Geräts sind die nationalen Sicherheits- und Unfallverhütungsvorschriften zu beachten.

Entsorgungshinweise

- Die Leuchte kann an den Händler zurückgegeben werden oder ist gemäss den nationalen Bestimmungen zu entsorgen.

1

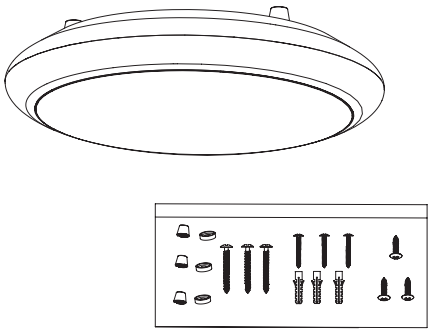

Zubehörbeutel herausnehmen.

2

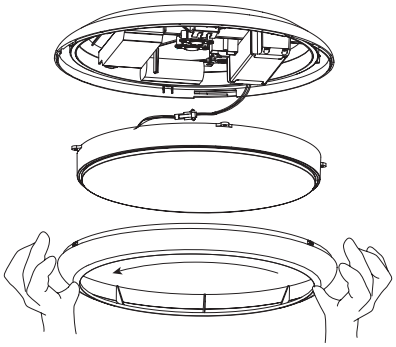

Den Frontrahmen gegen den Uhrzeigersinn abschrauben und abnehmen. Rahmen, Diffusor und Rückgehäuse voneinander trennen.

3

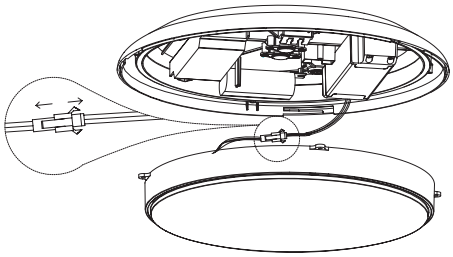

Den Verbindungsstecker trennen.

4

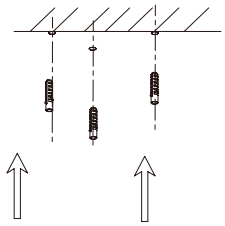

Die Kunststoffdübel in die Decke einsetzen.

5

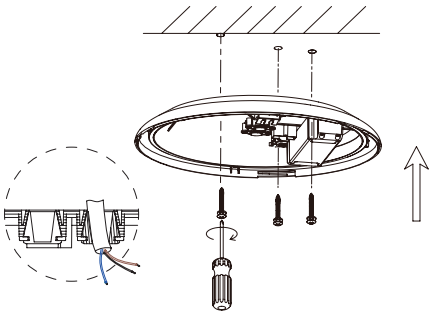

Den Eingangskabel durch die Kabeleinführung und die wasserdichte Durchführung führen. Die Schrauben mit wasserdichten Unterlegscheiben versehen und das Rückgehäuse mit diesen Schrauben befestigen.

6

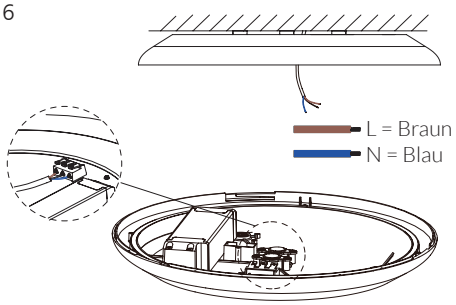

Die Kabel durch die Zugentlastungen mit der Anschlussklemme verbinden.

7

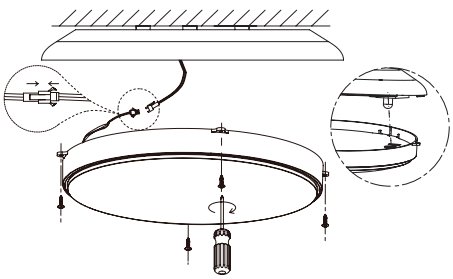

Stecker und Buchse korrekt verbinden und die Diffusorabdeckung mit Schrauben am Rückgehäuse befestigen.

8

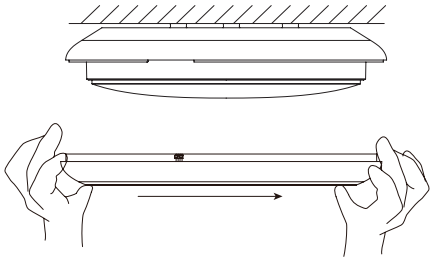

Die Aussparungen der einzelnen Teile aufeinander ausrichten und den Rahmen im Uhrzeigersinn drehen.

9

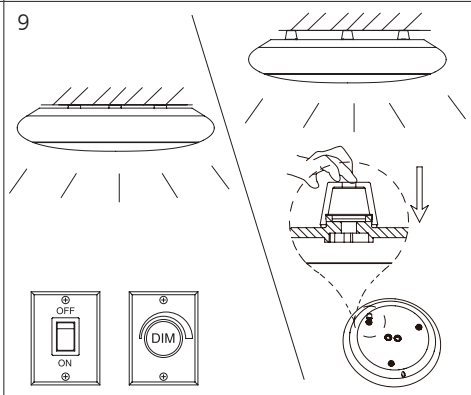

Die Installation ist abgeschlossen. Schalter einschalten.