PIR-SENSOR FÜR SLIM BATTEN

verolight®









ERKENNUNGSART
PASSIVE INFRAROT (PIR)

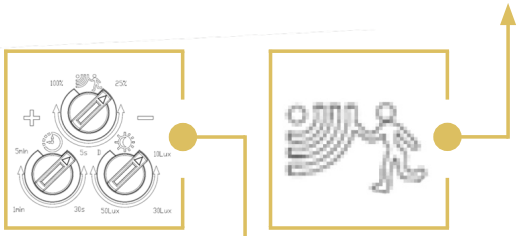

DIREKTE EINSTELLUNG AM SENSOR

- DIREKTE **EINSTELLUNG AM SENSOR** – KEINE APP ODER FERNBEDIENUNG ERFORDERLICH
- 3-FACH EINSTELLBARER BEWEGUNGSMELDER MIT ANPASSBARER EMPFINDLICHKEIT, NACHLAUFZEIT UND DÄMMERUNGSSCHWELLE
- **RETROFIT-FÄHIG** ZUR EINFACHEN NACHRÜSTUNG BESTEHENDER BELEUCHTUNGSSYSTEME
- INTEGRIERBAR DURCH DIE SEITLICHE EINSPEISUNG FÜR EINE SCHNELLE UND SAUBERE INSTALLATION
- FLEXIBLE LINKS- ODER RECHTSMONTAGE OHNE ZUSÄTZLICHE KABELVERLÄNGERUNG
- ENERGIEEFFIZIENTE LICHTSTEUERUNG DURCH INTELLIGENTE BEWEGUNGSERKENNUNG
- MAX. LAST 100 W EINSCHALTSTROM MAX. 30 A (200µS)
- MAX. 1 SLIM BATTEN PRO SENSOR. FÜR GRÖSSERE GRUPPEN INSTALLATIONSRELAIS ERFORDERLICH

3 JAHRE GARANTIE

Technische Daten

Erkennungsart	Passiv Infrarot (PIR)
Bereitschaftsleistung	<0.5 W
Nennlast (resistiv)	400 W bei AC 230 V
Nennlast (induktiv)	200 W bei AC 230 V
Erfassungsbereich (Deckenmontage 3 m)	r>3 m 100% Empfindlichkeit
Erfassungsbereich (Wandmontage 1.2 m)	r>6 m 100% Empfindlichkeit
Empfindlichkeit einstellbar	100% / 75% / 50% / 25% (Drehregler)
Nachlaufzeit einstellbar	5 s / 30 s / 1 min / 5 min (Drehregler)
Dämmerungssensor	10 Lux / 30 Lux / 50 Lux / Deaktiviert
Schutzklasse	II
Schutzart	IP 65
Verwendungsort	Innenraum
Betriebsspannung	AC 220-240 V / 50 Hz
Spannung	AC 230 V
Einschaltstrom	30 A 200 µs (max. Last 100 W)
Leuchten pro Sensor	1
Schaltfunktion	On-Off
Gehäusematerial	Kunststoff
Gehäusefarbe	weiss

Masse

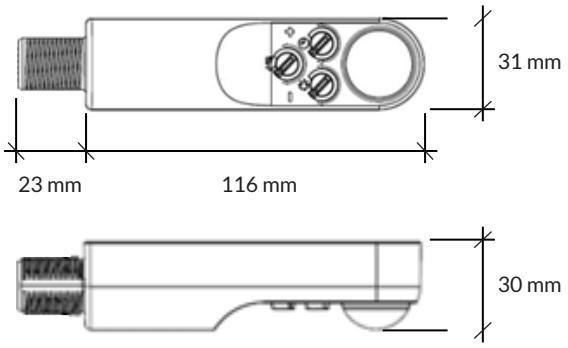

Artikel-Nr.
92.SBTSEW.PIR

IP65 | t_a 25°C | 230V 50Hz | CE

AGB

Allgemeine Hinweise

- Die Hinweise der Montage- und Betriebsanleitung sind vor der ersten Inbetriebnahme zu beachten!
- Bei fehlerhafter Installation erlischt der Garantieanspruch!
- Wartung oder Reparaturen an der Leuchte sind nur durch die Verolight AG oder einen autorisierten Service-Partner durchzuführen!

Alle Angaben ohne Gewähr. Technische Änderungen beruhen auf der permanenten Weiterentwicklung unserer Produkte und können daher, ohne vorherige Ankündigung, von den Angaben abweichen. Fotos und Bilder verstehen sich als Beispielbilder.

Sicherheitshinweise

- Die Installation darf nur durch Elektrofachkräfte erfolgen.
- Das Gerät ist bestimmungsgemäss und nur in einwandfreiem, unbeschädigtem Zustand zu betreiben.
- Für die Installation und den Betrieb des Geräts sind die nationalen Sicherheits- und Unfallverhütungsvorschriften zu beachten.

Entsorgungshinweise

- Die Leuchte kann an den Händler zurückgegeben werden oder ist gemäss den nationalen Bestimmungen zu entsorgen.

Stand 18.08.2026