SUN
10 W / 10 W DIM TO WARM

verolight®



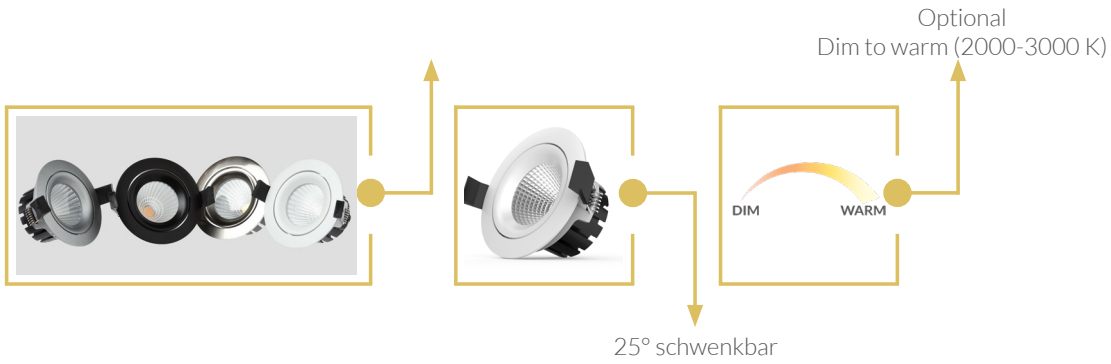

DAS QUALITÄTS-DOWNLIGHT FÜR DEN INNENBEREICH

- IP 54 SCHUTZ
- 25° SCHWENKBAR
- DIM TO WARM OPTION (2000-3000 K)
- MIT QUALITÄTS-LED-CHIP UND -NETZTEIL
- GEHÄUSEFARBE WEISS / ALU GEBÜRSTET / SCHWARZ / SILBER

5 JAHRE GARANTIE

Technische Daten

Leistung			10 W	10 W DTW
Lichtfarbe	2700 K	3000 K	4000 K	Dim to warm (2000-3000 K)
Lichtstrom	800 lm	840 lm	900 lm	600 lm
Lichtausbeute	80 lm/W	84 lm/W	90 lm/W	60 lm/W
CRI (Ra)				>90
Abstrahlwinkel				38°
Schutzart				unten IP 54 / oben IP 20
Schutzklasse				II
Spannung				AC 230 V
Dimmfunktion				Phasecut / DALI Touch Dim optional
Lebensdauer				50.000 h L80
Gehäusefarbe				weiss / alu gebürstet / schwarz / silber

Montageanleitung

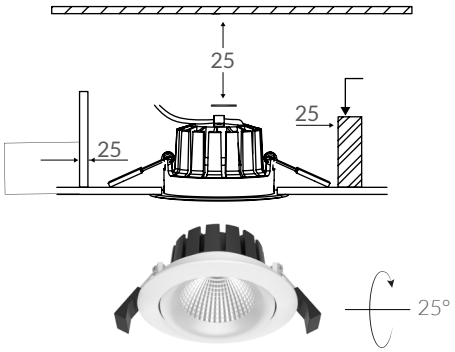

Masse

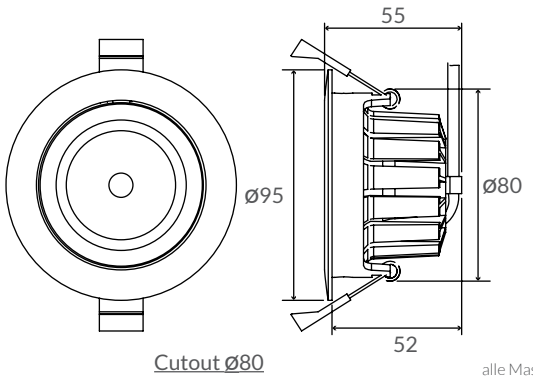

Cutout ø80

alle Masse in mm

SUN 10 W Downlight Dim to warm

Artikel-Nr.	Gehäusefarbe
95.SAW76.DTW	weiss
95.SAAL76.DTW	alu gebürstet
95.SAB76.DTW	schwarz
95.SAS76.DTW	silber

Netzteile	Artikel-Nr.
Tridonic Ein/Aus	50.TRI010SI.ON
Tridonic DALI SwitchDim	50.TRI020PR.DA
Tridonic MW Phasecut	50.TRI015MW.PC

SUN 10 W Downlight

Artikel-Nr.	Lichtfarbe	Gehäusefarbe
95.SAW76.27	2700 K	weiss
95.SAAL76.27	2700 K	alu gebürstet
95.SAB76.27	2700 K	schwarz
95.SAW76.30	3000 K	weiss
95.SAAL76.30	3000 K	alu gebürstet
95.SAB76.30	3000 K	schwarz
95.SAS76.30	3000 K	silber
95.SAW76.40	4000 K	weiss

SUN mit Schwertfedern

95.SAW76SF.30 / 3000 K / weiss



CRI 90 | 38° | IP 20 / IP 54 | t_a 25°C | 230V 50Hz | CE | RoHS

AGB

Allgemeine Hinweise

- Die Hinweise der Montage- und Betriebsanleitung sind vor der ersten Inbetriebnahme zu beachten!
- Bei fehlerhafter Installation erlischt der Garantieanspruch!
- Wartung oder Reparaturen an der Leuchte sind nur durch die Verolight AG oder einen autorisierten Service-Partner durchzuführen!

Alle Angaben ohne Gewähr. Technische Änderungen beruhen auf der permanenten Weiterentwicklung unserer Produkte und können daher, ohne vorherige Ankündigung, von den Angaben abweichen. Fotos und Bilder verstehen sich als Beispielbilder.

Sicherheitshinweise

- Die Installation darf nur durch Elektrofachkräfte erfolgen.
- Das Gerät ist bestimmungsgemäss und nur in einwandfreiem, unbeschädigtem Zustand zu betreiben.
- Für die Installation und den Betrieb des Geräts sind die nationalen Sicherheits- und Unfallverhütungsvorschriften zu beachten.

Entsorgungshinweise

- Die Leuchte kann an den Händler zurückgegeben werden oder ist gemäss den nationalen Bestimmungen zu entsorgen.

Stand 24.08.2026