SUN 8 W

Reflektortechnik für sanft gestreutes Licht

verolight®



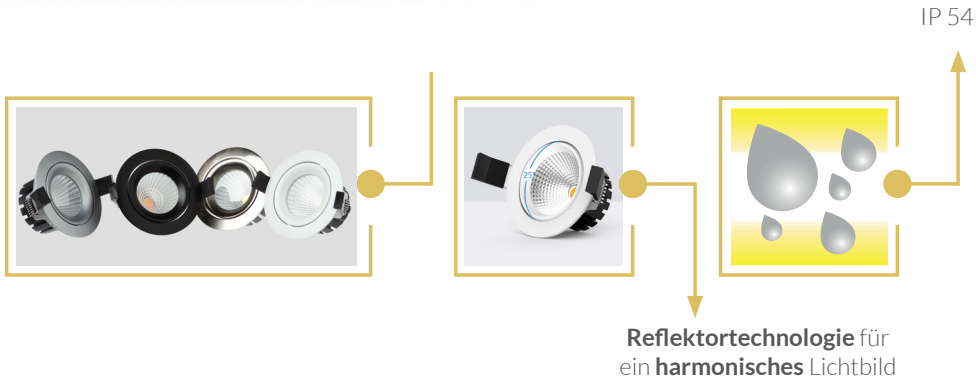

DAS QUALITÄTS-DOWNLIGHT FÜR DEN INNENBEREICH

- WEICHE LICHTKANTEN FÜR RUHIGE, **BLENDARME** AUSLEUCHTUNG
- LICHTQUALITÄT, ATMOSPHÄRE UND EINFACHHEIT
- IP 54 SCHUTZ
- 25° SCHWENKBAR
- DIM TO WARM OPTION AUF ANFRAGE (2000-3000 K)
- MIT QUALITÄTS-LED-CHIP UND -NETZTEIL

5 JAHRE GARANTIE

Technische Daten

Leistung			8 W
Lichtfarbe	2700 K	3000 K	4000 K
Lichtstrom	530 lm	580 lm	640 lm
Lichtausbeute	66 lm/W	72 lm/W	80 lm/W
CRI (Ra)			>90
Abstrahlwinkel			38°
Schutzart			unten IP 54 / oben IP 20
Schutzklasse			II
Spannung			AC 230 V
Dimmfunktion			Phasecut / DALI Touch Dim optional
Lebensdauer			50.000 h L80
Gehäusefarbe			weiss / alu gebürstet / schwarz / silber

Lichtverteilungskurve

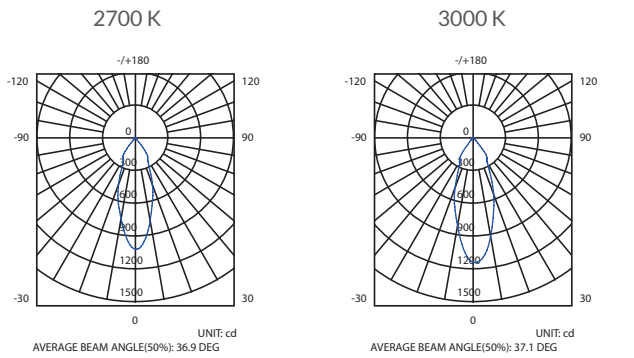

Masse

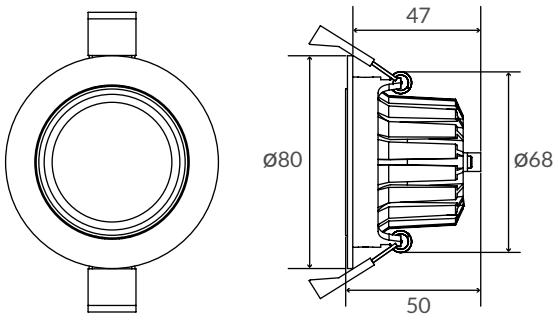

Cutout ø68

alle Masse in mm

Montageanleitung

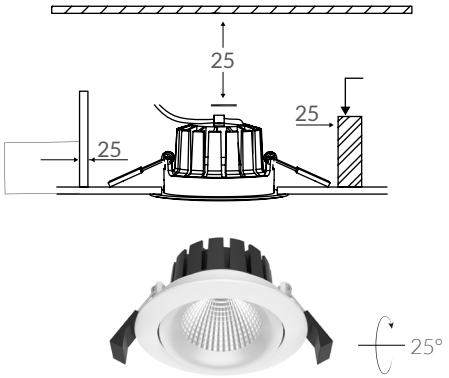

SUN 8 W Downlight

Artikel-Nr.	Lichtfarbe	Gehäusefarbe
95.SAW78.27	2700 K	weiss
95.SAAL78.27	2700 K	alu gebürstet
95.SAB78.27	2700 K	schwarz
95.SAW78.30	3000 K	weiss
95.SAAL78.30	3000 K	alu gebürstet
95.SAB78.30	3000 K	schwarz
95.SAS78.30	3000 K	silber
95.SAW78.40	4000 K	weiss

Netzteile	Artikel-Nr.
Tridonic Ein/Aus	50.TRI008SI.ON
Tridonic DALI SwitchDim	50.TRI020PR.DA
Tridonic MW Phasecut	50.TRI015MW.PC

SUN mit Schwertfedern

95.SAW78SF.30 / 3000 K / weiss



AGB

CRI 90 | 38° | IP 20 / IP 54 | t_a 25°C | 230V 50Hz | CE | RoHS

Allgemeine Hinweise

- Die Hinweise der Montage- und Betriebsanleitung sind vor der ersten Inbetriebnahme zu beachten!
- Bei fehlerhafter Installation erlischt der Garantieanspruch!
- Wartung oder Reparaturen an der Leuchte sind nur durch die Verolight AG oder einen autorisierten Service-Partner durchzuführen!

Alle Angaben ohne Gewähr. Technische Änderungen beruhen auf der permanenten Weiterentwicklung unserer Produkte und können daher, ohne vorherige Ankündigung, von den Angaben abweichen. Fotos und Bilder verstehen sich als Beispielbilder.

Sicherheitshinweise

- Die Installation darf nur durch Elektrofachkräfte erfolgen.
- Das Gerät ist bestimmungsgemäss und nur in einwandfreiem, unbeschädigtem Zustand zu betreiben.
- Für die Installation und den Betrieb des Geräts sind die nationalen Sicherheits- und Unfallverhütungsvorschriften zu beachten.

Entsorgungshinweise

- Die Leuchte kann an den Händler zurückgegeben werden oder ist gemäss den nationalen Bestimmungen zu entsorgen.

Stand 24.08.2026