Tec-K Downlight – Montageanleitung

Allgemeine Hinweise

- Die Hinweise der Montage- und Betriebsanleitung sind vor der ersten Inbetriebnahme zu beachten.
- Bei fehlerhafter Installation erlischt der Garantieanspruch.
- Wartung oder Reparaturen an der Leuchte sind nur durch die Verolight AG oder einen autorisierten Service-Partner durchzuführen.





Sicherheitshinweise

- Die Installation darf nur durch Elektrofachkräfte erfolgen.
- Das Gerät ist bestimmungsgemäss und nur in einwandfreiem, unbeschädigtem Zustand zu betreiben.
- Für die Installation und den Betrieb des Geräts sind die nationalen Sicherheits- und Unfallverhütungsvorschriften zu beachten.

Entsorgungshinweise

- Die Leuchte kann an den Händler zurückgegeben werden oder ist gemäss den nationalen Bestimmungen zu entsorgen.

1. Informationstabelle für die Ausschnittgrösse beachten.

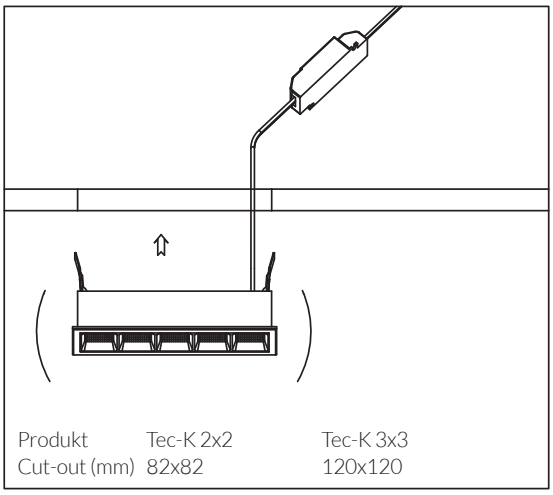

Produkt	Tec-K 2x2	Tec-K 3x3
Cut-out (mm)	82x82	120x120

2. Leuchte an die Stromversorgung anschliessen.

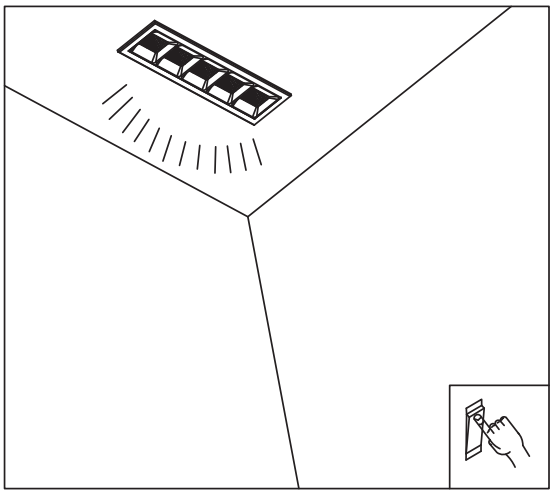

3. Federclip nach hinten klappen und Downlight in die Aussparung einführen

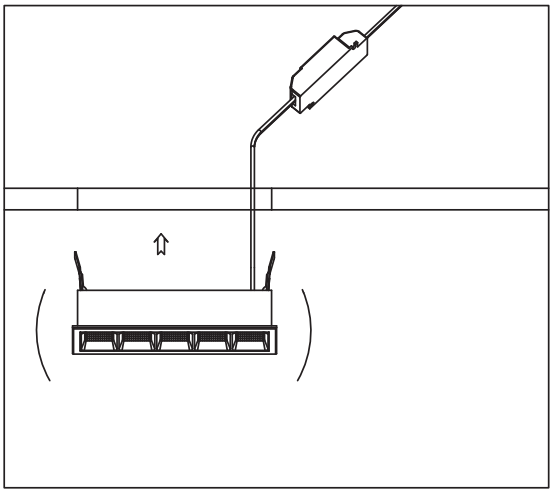

4. Sicher stellen, dass das Downlight fest in der Decke befestigt ist, danach über den Schalter die Leuchte einschalten.

