TEC-L DOWNLIGHT
1X3 / 1X5 / 1X10

verolight®



mit Qualitäts-LED-Chip



UGR <19

LINEARES DOWNLIGHT

- UGR <19
- EINBAUTIEFE 38 MM
- MIT QUALITÄTS-LED-CHIP

2 JAHRE GARANTIE

Technische Daten

Version	1×3	1×5	1×10
Leistung	10 W	10 W	20 W
Lichtfarbe	3000 K	3000 K	3000 K / 4000 K
Lichtstrom	845 lm	905 lm	1804 lm
Lichtausbeute	82 lm/W	90 lm/W	93 lm/W
CRI (Ra)			>90
UGR			<19
Abstrahlwinkel			36°
Schutzart			IP 20 / IK 05
Netzteil			inkl. On-Off
Lebensdauer			50.000 h L90
Gehäusefarbe			weiss / schwarz

Lichtverteilkurve

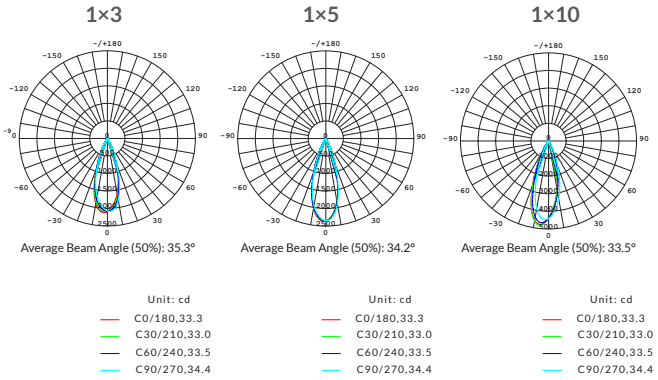

Masse

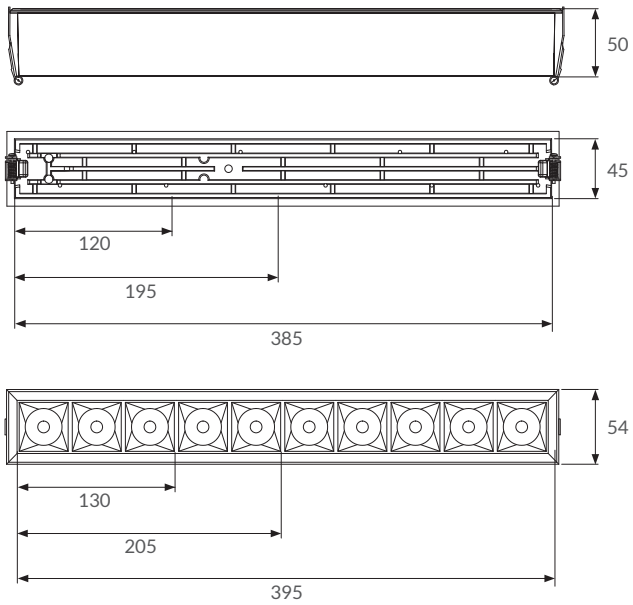

Cutout:
1x3 = 120x45
1x5 = 195x45
1x10 = 385x45

alle Masse in mm

Version 1x3

Artikel-Nr.	AW	Lichtfarbe	Gehäusefarbe
95.TLS1013B.30	36°	3000 K	schwarz
95.TLA1013W.30	18° asymmetrisch	3000 K	weiss

Version 1x5

Artikel-Nr.	AW	Lichtfarbe	Gehäusefarbe
95.TLS1020W.30	36°	3000 K	weiss
95.TLS1020B.30	36°	3000 K	schwarz
95.TLS1020B.40	36°	4000 K	schwarz
95.TLA1020W.30	18° asymmetrisch	3000 K	weiss

Version 1x10

Artikel-Nr.	AW	Lichtfarbe	Gehäusefarbe
95.TLS2039W.30	36°	3000 K	weiss
95.TLS2039B.30	36°	3000 K	schwarz
95.TLA2039W.30	18° asymmetrisch	3000 K	weiss

CRI 90 | 36° | IP 20 / IP 20 | t_a 25°C | 230V 50Hz | CE | RoHS

AGB

Allgemeine Hinweise

- Die Hinweise der Montage- und Betriebsanleitung sind vor der ersten Inbetriebnahme zu beachten!
- Bei fehlerhafter Installation erlischt der Garantieanspruch!
- Wartung oder Reparaturen an der Leuchte sind nur durch die Verolight AG oder einen autorisierten Service-Partner durchzuführen!

Alle Angaben ohne Gewähr. Technische Änderungen beruhen auf der permanenten Weiterentwicklung unserer Produkte und können daher, ohne vorherige Ankündigung, von den Angaben abweichen. Fotos und Bilder verstehen sich als Beispielbilder.

Sicherheitshinweise

- Die Installation darf nur durch Elektrofachkräfte erfolgen.
- Das Gerät ist bestimmungsgemäss und nur in einwandfreiem, unbeschädigtem Zustand zu betreiben.
- Für die Installation und den Betrieb des Geräts sind die nationalen Sicherheits- und Unfallverhütungsvorschriften zu beachten.

Entsorgungshinweise

- Die Leuchte kann an den Händler zurückgegeben werden oder ist gemäss den nationalen Bestimmungen zu entsorgen.

Stand 27.07.2026