VANREN

verolight®





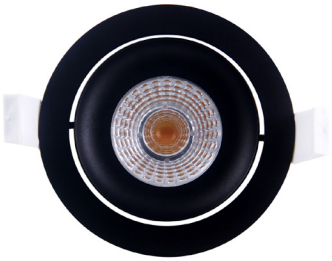

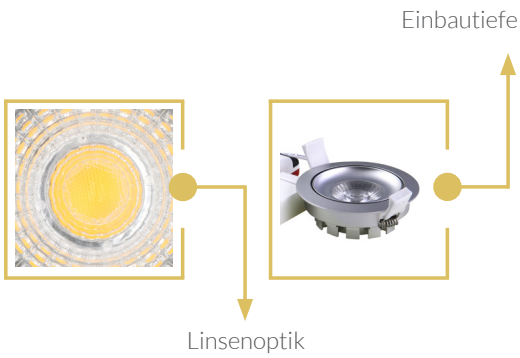

DAS SUPERDÜNNE DOWNLIGHT

- CRI >90
- 15° SCHWENKBAR
- MIT QUALITÄTS-LED-CHIP
- IP 44
- EINBAUTIEFE 32 MM

5 JAHRE GARANTIE

Technische Daten

Leistung	8 W
Lichtfarbe	2700 K / 3000 K
Lichtstrom	720 lm
Lichtausbeute	90 lm/W
CRI (Ra)	>90
UGR	<19
Abstrahlwinkel	40°
Schutzklasse	II
Schutzart	unten IP 44 / oben IP 20
Dimmfunktion	Phasecut inkl. / DALI Touch Dim optional
Lebensdauer	50.000 h
Gehäusefarbe	weiss / silber / schwarz

Masse

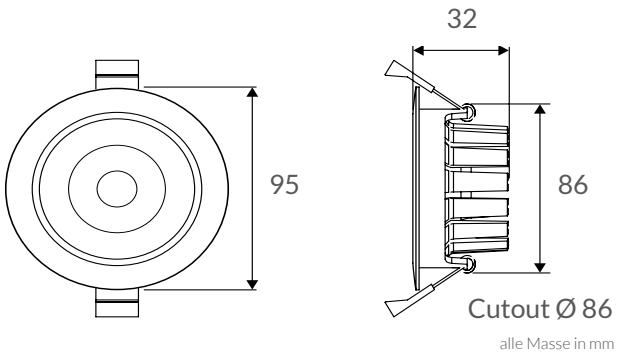

alle Masse in mm

Montagehinweis

mind. L 300 x W 260 x H 48

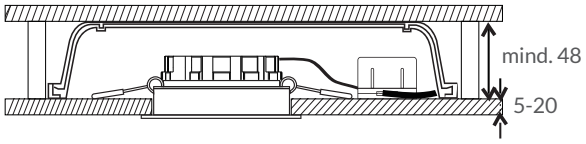

mind. L 300 x W 260 x H 100

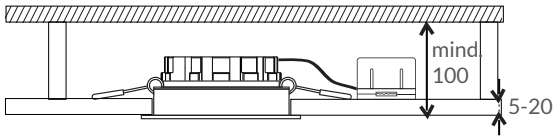

Artikel-Nr.	Gehäusefarbe
95.VA8S.30	silber
95.VA8B.30	schwarz
95.VA8W.27	weiss
95.VA8S.27	silber
95.VA8B.27	schwarz

Netzteile	Zusatz zur Artikel-Nr.
Osram DALI Touch Dim	-DALI

AGB

CRI 90 | 40° | IP 20 / IP 44 | t_a -20° ~ 50° C | 230V 50Hz | CE | RoHS

Allgemeine Hinweise

- Die Hinweise der Montage- und Betriebsanleitung sind vor der ersten Inbetriebnahme zu beachten!
- Bei fehlerhafter Installation erlischt der Garantieanspruch!
- Wartung oder Reparaturen an der Leuchte sind nur durch die Verolight AG oder einen autorisierten Service-Partner durchzuführen!

Alle Angaben ohne Gewähr. Technische Änderungen beruhen auf der permanenten Weiterentwicklung unserer Produkte und können daher, ohne vorherige Ankündigung, von den Angaben abweichen. Fotos und Bilder verstehen sich als Beispielbilder.

Sicherheitshinweise

- Die Installation darf nur durch Elektrofachkräfte erfolgen.
- Das Gerät ist bestimmungsgemäss und nur in einwandfreiem, unbeschädigtem Zustand zu betreiben.
- Für die Installation und den Betrieb des Geräts sind die nationalen Sicherheits- und Unfallverhütungsvorschriften zu beachten.

Entsorgungshinweise

- Die Leuchte kann an den Händler zurückgegeben werden oder ist gemäss den nationalen Bestimmungen zu entsorgen.

Stand 24.08.2026