Varia und Varia 2.0 mit Notfunktion – Montageanleitung

Allgemeine Hinweise

- Die Hinweise der Montage- und Betriebsanleitung sind vor der ersten Inbetriebnahme zu beachten.
- Bei fehlerhafter Installation erlischt der Garantieanspruch.
- Wartung oder Reparaturen an der Leuchte sind nur durch die Verolight GmbH oder einen autorisierten Service-Partner durchzuführen.



Sicherheitshinweise

- Die Installation darf nur durch Elektrofachkräfte erfolgen.
- Das Gerät ist bestimmungsgemäss und nur in einwandfreiem, unbeschädigtem Zustand zu betreiben.
- Für die Installation und den Betrieb des Geräts sind die nationalen Sicherheits- und Unfallverhütungsvorschriften zu beachten.

Entsorgungshinweise

- Die Leuchte kann an den Händler zurückgegeben werden oder ist gemäss den nationalen Bestimmungen zu entsorgen.

1. Entfernen Sie den bestehenden T8/T5 Leuchten-Einsatz

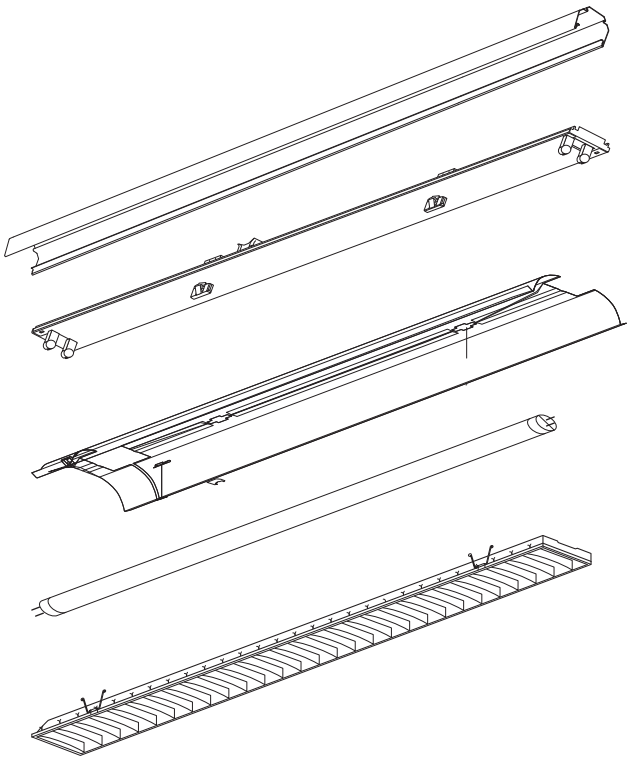

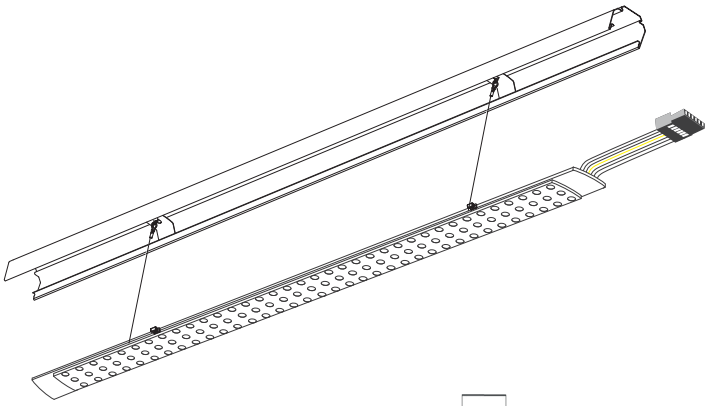

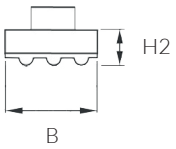

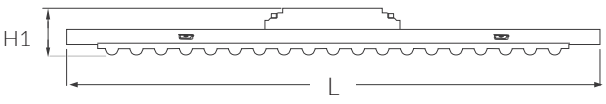

Länge (L)	Höhe (H1)	Breite (B)	Höhe (H2)
1528 mm	41 mm	67 mm	31 mm

2. Entfernen der bestehenden Kabel-Stecksystemklemmen

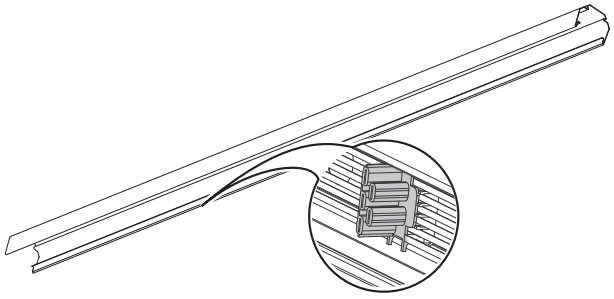

3. Die Laschen mit den Sicherheitsseilen in das Profil einrasten.

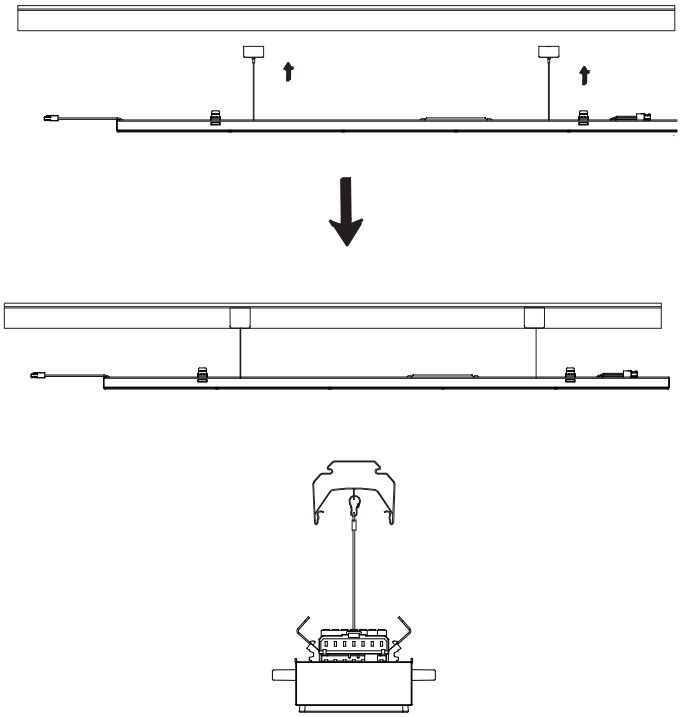

5. Gewünschte Phase und Leistungsstufe via Dip-Schalter (DP) einstellen. Danach die gefederten Griffe zusammendrücken und den Leuchten-Einsatz in das Profil einklemmen.

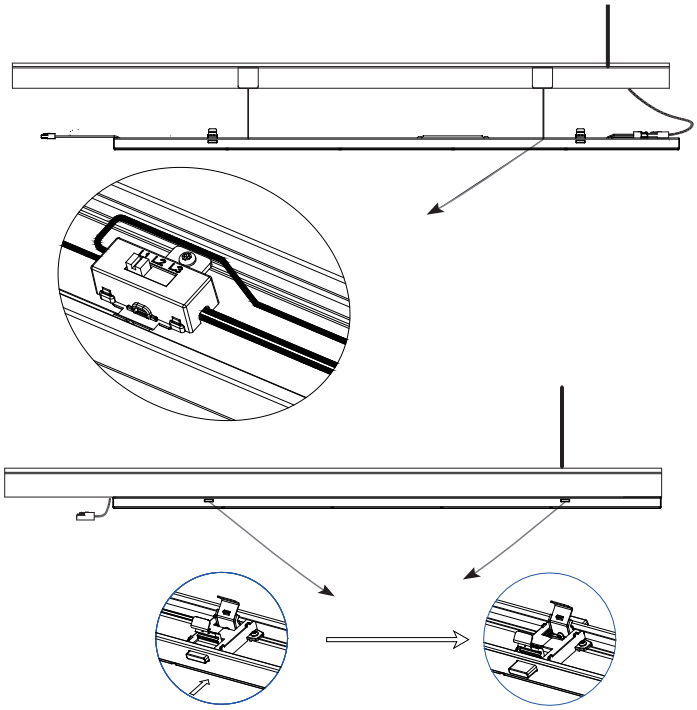

4. Die Netzversorgung mit der Anschlussleitung gemäss Schema verbinden.
Es ist möglich, dass sich die grauen Klemmen der Anschlussleitung während des Transports lockern, daher sollten diese vor dem Anschluss überprüft werden.

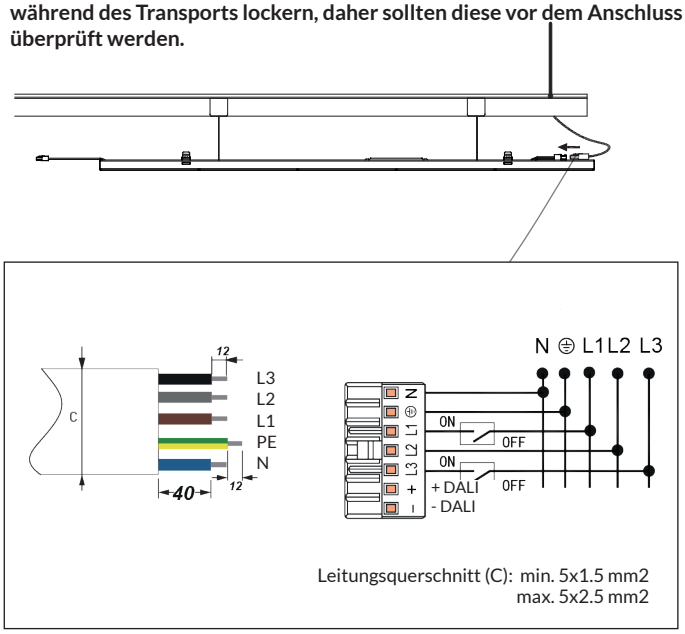

Leitungsquerschnitt (C): min. 5x1.5 mm2
max. 5x2.5 mm2

6. Nun darf der nächste Leuchten-Einsatz angeschlossen werden.

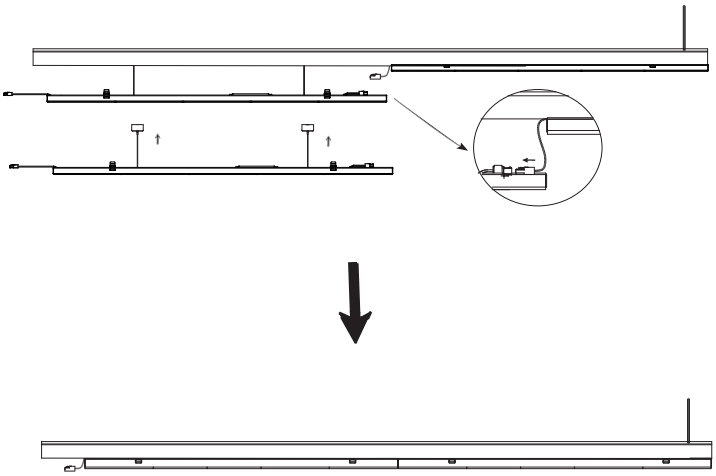

Alternativ Verbindungsleitung anschliessen und Blindabdeckung montieren.

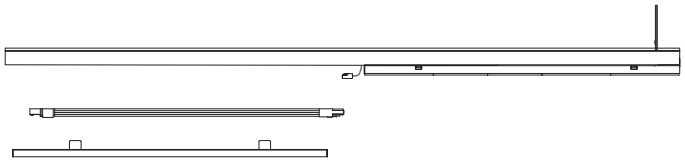

Service- und Betriebsinformationen

Automatische Prüfeinrichtung
Die Leuchten führen automatisch Selbsttests durch, um ihre Funktionsfähigkeit zu gewährleisten.
Die Selbsttests umfassen 3 Arten von Tests:

- **Erstprüfung**
  - Sobald die Netzversorgung angeschlossen ist, führt die Leuchte automatisch einen 3-sekündigen Funktionstest durch.
  - Im Falle eines Fehlers leuchtet die LED dauerhaft rot. Andernfalls wird der Lademodus gestartet.

- **Funktionstest**
  - Bezieht sich auf das Laden, Entladen und die Funktion der Last.
  - Wird automatisch alle 30 Kalendertage für 10 Sekunden durchgeführt.

- **Betriebsdauertest**
  - Bezieht sich auf den Test der Batteriekapazität.
  - Wird alle 180 Kalendertage durchgeführt.

Ruhemodus
Der Ruhemodus kann im Notbetrieb durch längeres Drücken des Testschalters (3 Sekunden) eingeleitet werden.
Der Ruhemodus wird automatisch beendet, wenn das Gerät wieder an das Stromnetz angeschlossen wird.

Bitte beachten Sie:
Wenn die Netzversorgung während des Selbsttests unterbrochen wird, beendet die Leuchte den Selbsttest sofort und wechselt in den Notfallmodus.

Die Selbsttests unterliegen den Bestimmungen der EN62034.

LED-Anzeige

	Farbe	LED Anzeige	Status	Bemerkung
	Grün	Permanent grün	Vollständig aufgeladen oder Lademodus	AC-Modus
	Grün	Schnell grün blinkend (0.1 sec on, 0.1 sec off)	Funktionstest aktiv	
	Grün	Langsam grün blinkend (1 sec on, 1 sec off)	Betriebsdauertest aktiv	
	Rot	Permanent rot	Ausfall der Last	Unterbrechung/Kurzschluss Ausfall der Led (Notbetrieb)
	Rot	langsam rot blinkend (1 sec on, 1 sec off)	Ausfall der Batterie	Batterie hat den Dauer- oder Funktionstest nicht bestanden / Keine Batterie
		weder grün noch rot	DC-Modus	Batteriebetrieb (Notbetrieb)

Prüftaster (manueller Test)
Wenn Sie den Prüftaster drücken, schaltet die Leuchte in den Notbetrieb, wenn Sie die Taste loslassen, geht die Leuche zurück in den normalen Betriebsmodus.