Varia – Montageanleitung

Allgemeine Hinweise

- Die Hinweise der Montage- und Betriebsanleitung sind vor der ersten Inbetriebnahme zu beachten.
- Bei fehlerhafter Installation erlischt der Garantieanspruch.
- Wartung oder Reparaturen an der Leuchte sind nur durch die Verolight GmbH oder einen autorisierten Service-Partner durchzuführen.

Sicherheitshinweise

- Die Installation darf nur durch Elektrofachkräfte erfolgen.
- Das Gerät ist bestimmungsgemäss und nur in einwandfreiem, unbeschädigtem Zustand zu betreiben.
- Für die Installation und den Betrieb des Geräts sind die nationalen Sicherheits- und Unfallverhütungsvorschriften zu beachten.

Entsorgungshinweise

- Die Leuchte kann an den Händler zurückgegeben werden oder ist gemäss den nationalen Bestimmungen zu entsorgen.



1. Entfernen Sie den bestehenden T8/T5 Leuchten-Einsatz

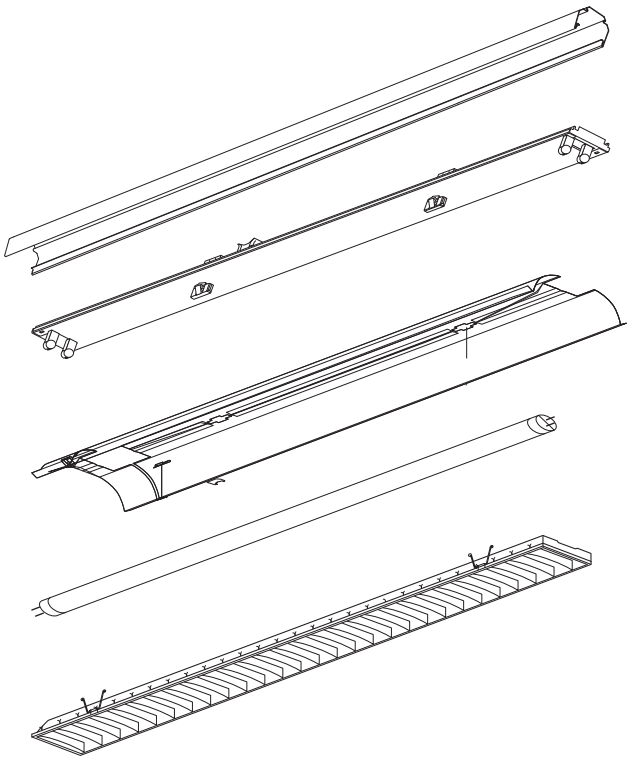

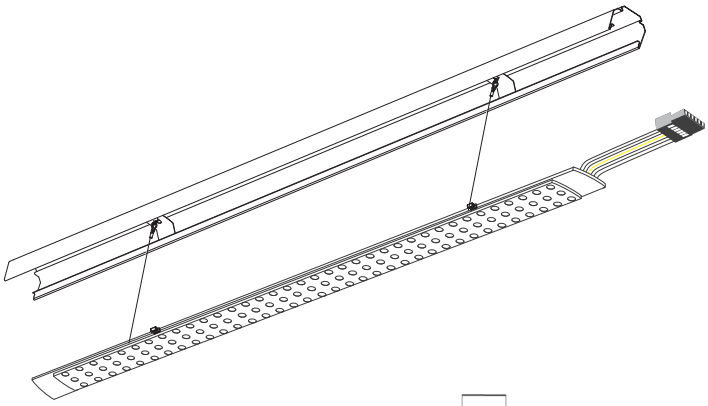

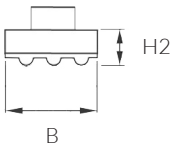

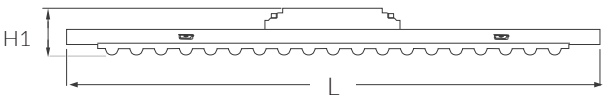

Länge (L)	Höhe (H1)	Breite (B)	Höhe (H2)
1528 mm	41 mm	67 mm	31 mm

2. Entfernen der bestehenden Kabel-Stecksystemklemmen

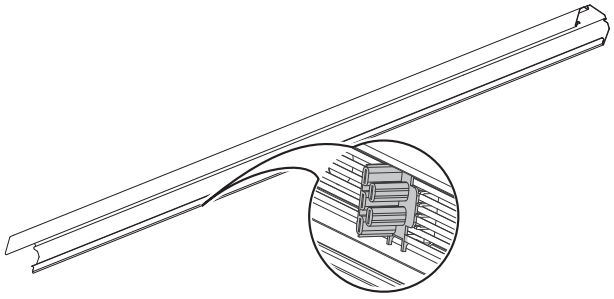

3. Die Laschen mit den Sicherheitsseilen in das Profil einrasten.

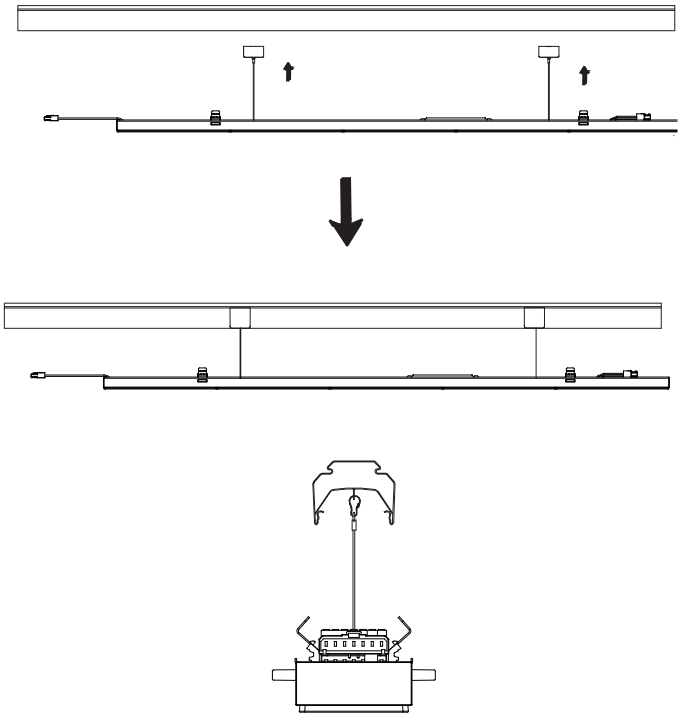

5. Gewünschte Phase und Leistungsstufe via Dip-Schalter (DP) einstellen. Danach die gefederten Griffe zusammendrücken und den Leuchten-Einsatz in das Profil einklemmen.

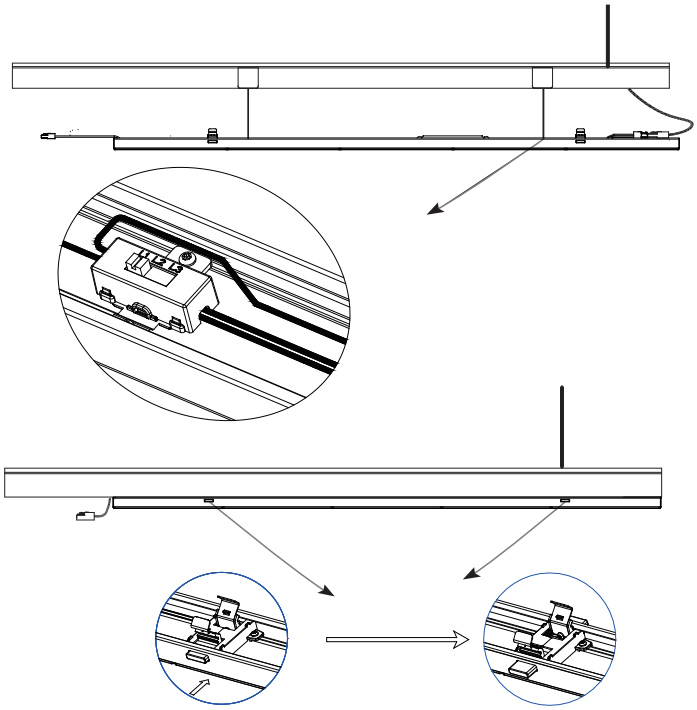

4. Die Netzversorgung mit der Anschlussleitung gemäss Schema verbinden.
Es ist möglich, dass sich die grauen Klemmen der Anschlussleitung während des Transports lockern, daher sollten diese vor dem Anschluss überprüft werden.

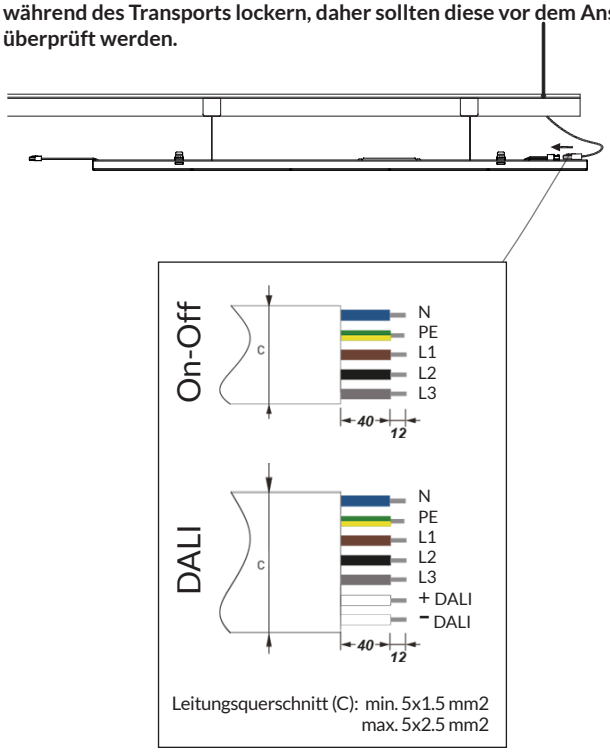

Leitungsquerschnitt (C): min. 5x1.5 mm2
max. 5x2.5 mm2

6. Nun darf der nächste Leuchten-Einsatz angeschlossen werden.

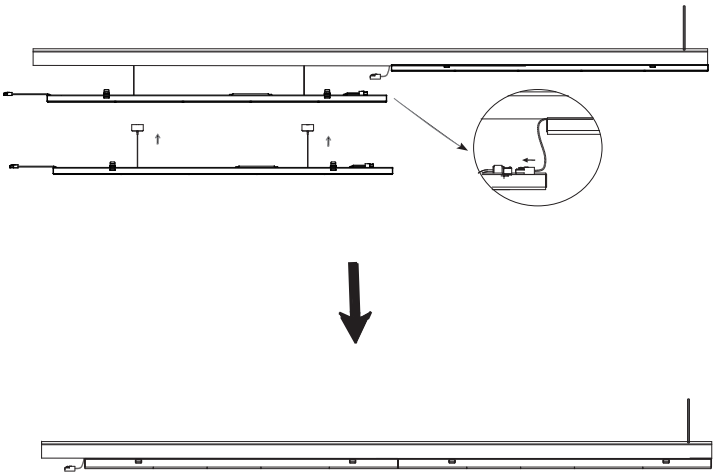

Alternativ Verbindungsleitung anschliessen und Blindabdeckung montieren.

