Varia TEC – Montageanleitung

Allgemeine Hinweise

- Die Hinweise der Montage- und Betriebsanleitung sind vor der ersten Inbetriebnahme zu beachten.
- Bei fehlerhafter Installation erlischt der Garantieanspruch.
- Wartung oder Reparaturen an der Leuchte sind nur durch die Verolight AG oder einen autorisierten Service-Partner durchzuführen.



Sicherheitshinweise

- Die Installation darf nur durch Elektrofachkräfte erfolgen.
- Das Gerät ist bestimmungsgemäss und nur in einwandfreiem, unbeschädigtem Zustand zu betreiben.
- Für die Installation und den Betrieb des Geräts sind die nationalen Sicherheits- und Unfallverhütungsvorschriften zu beachten.

Entsorgungshinweise

- Die Leuchte kann an den Händler zurückgegeben werden oder ist gemäss den nationalen Bestimmungen zu entsorgen.

1. Entfernen Sie den bestehenden T8/T5 Leuchten-Einsatz

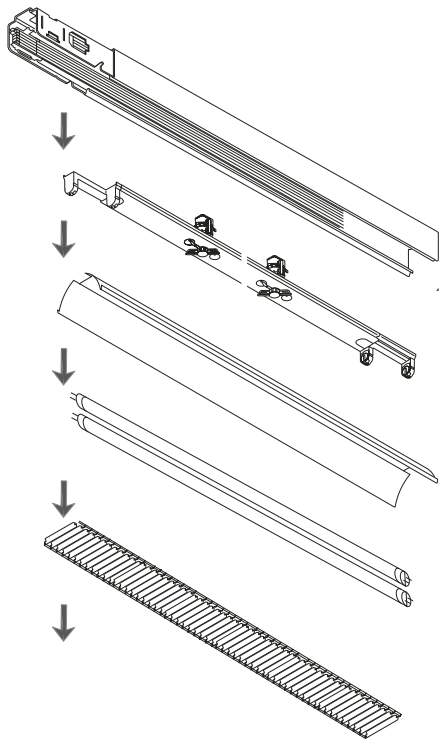

2. Gewünschte Phase einklicken und Leistungsstufe via Dip-Schalter (DP) einstellen. Bei Zentralbatterie EL1 oder EL2 einstellen.

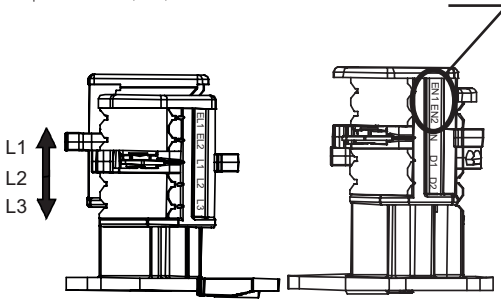

	Pin 1	Pin 2	Strom	Leistung 1172 mm	Leistung 1472 mm
Philips 65W ON 1 2	ON	ON	350mA	47 W	58 W
	ON	OFF	300mA	40 W	50 W
	OFF	ON	250mA	33 W	42 W
	OFF	OFF	200mA	27 W	32 W

3. Sicher stellen, dass die Stossstellenverbinder korrekt positioniert sind. Setzen Sie den Hebel in die Neutralstellung.

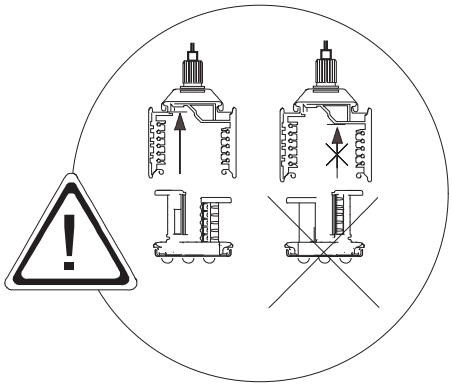

4. Ziehen Sie die Montagegriffe der Leuchte nach außen. Positionieren Sie die Leuchte in der vorgesehenen Nut. Drücken Sie die Montagegriffe wieder zusammen, um die Leuchte sicher zu fixieren. Betätigen Sie den Hebelmechanismus, um den Stoßstellenverbinder in das Tragschienenprofil einzuklemmen.

