Venil Pro – Montageanleitung

Allgemeine Hinweise

- Die Hinweise der Montage- und Betriebsanleitung sind vor der ersten Inbetriebnahme zu beachten.
- Bei fehlerhafter Installation erlischt der Garantieanspruch.
- Wartung oder Reparaturen an der Leuchte sind nur durch die Verolight AG oder einen autorisierten Service-Partner durchzuführen.

Sicherheitshinweise

- Die Installation darf nur durch Elektrofachkräfte erfolgen.
- Das Gerät ist bestimmungsgemäss und nur in einwandfreiem, unbeschädigtem Zustand zu betreiben.
- Für die Installation und den Betrieb des Geräts sind die nationalen Sicherheits- und Unfallverhütungsvorschriften zu beachten.

Entsorgungshinweise

- Die Leuchte kann an den Händler zurückgegeben werden oder ist gemäss den nationalen Bestimmungen zu entsorgen.

Die Venil Pro ist nicht zum Abdecken mit wärmeisolierendem Material geeignet.

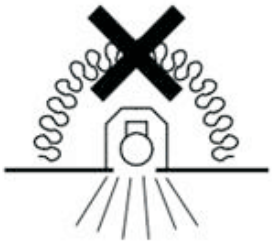

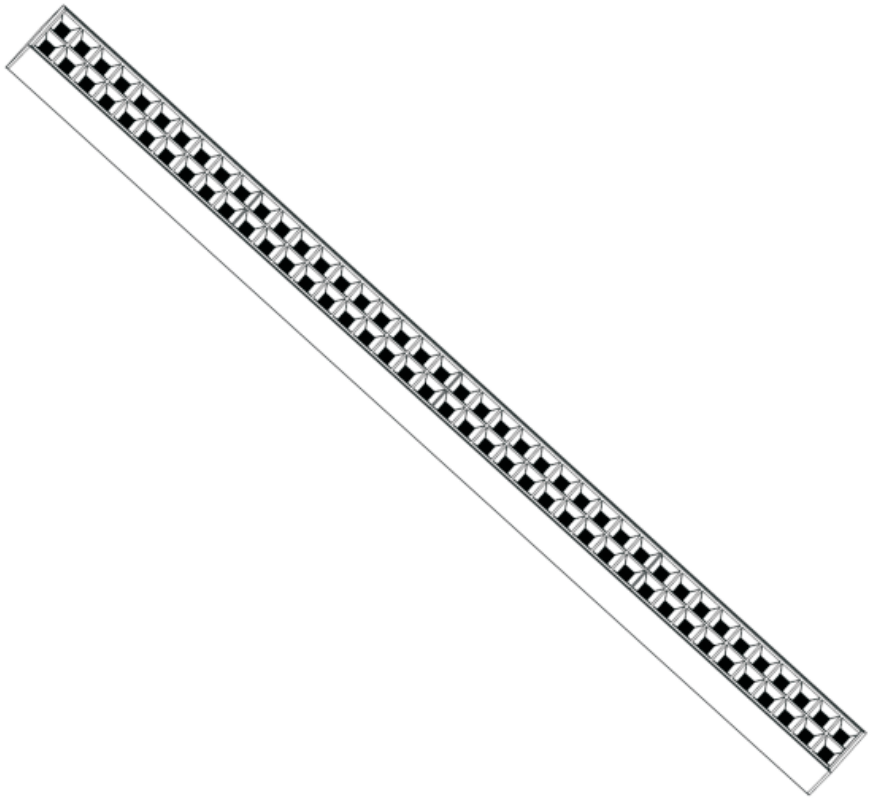

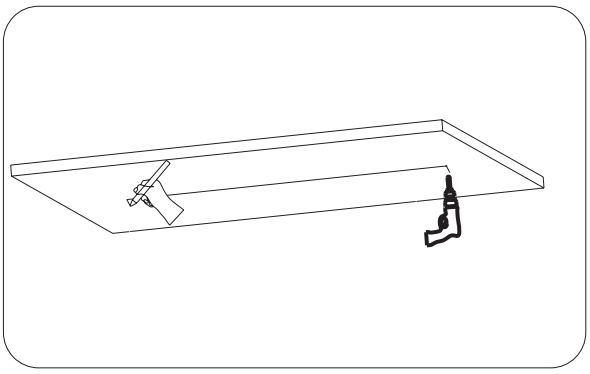

①

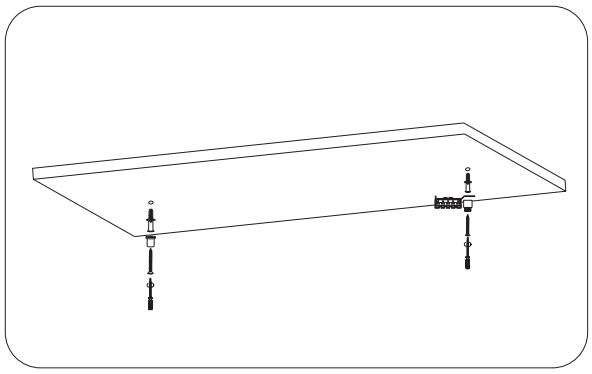

②

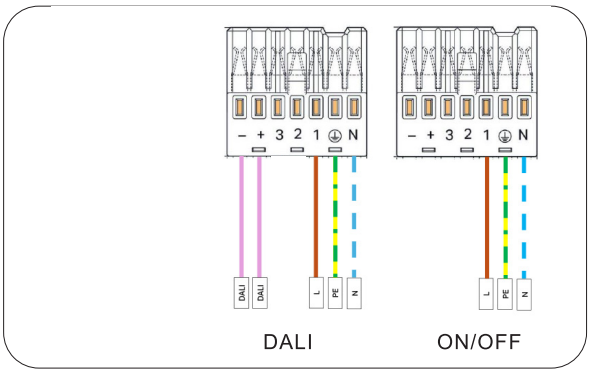

③

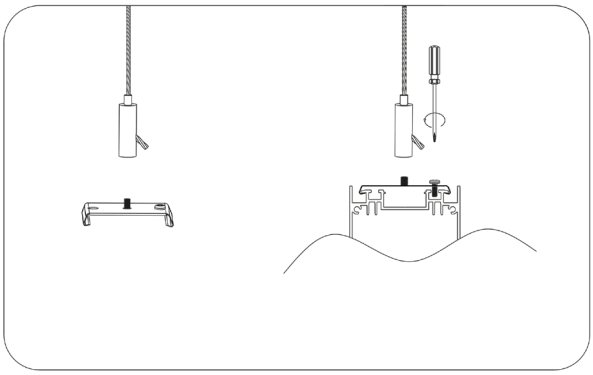

④

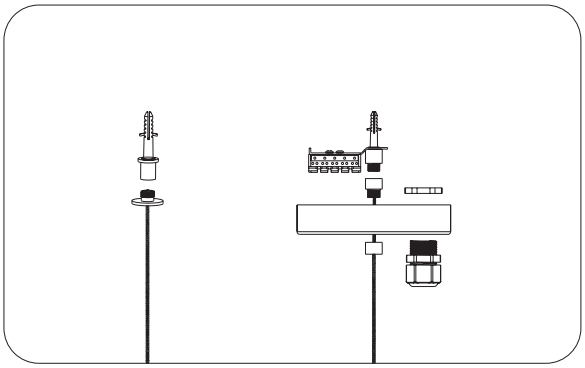

⑤

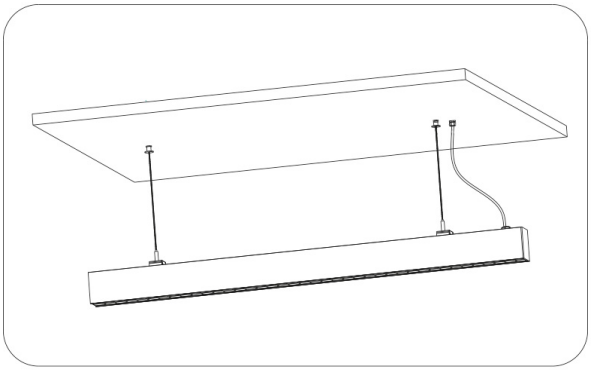

⑥

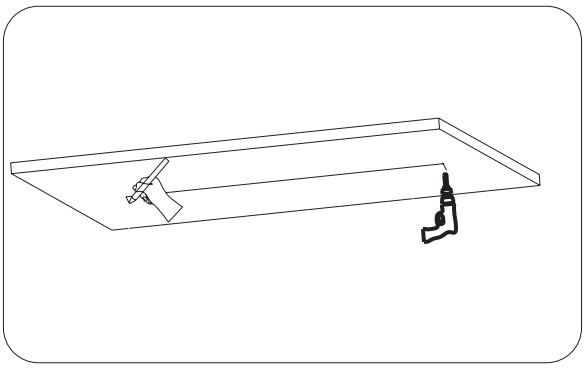

①

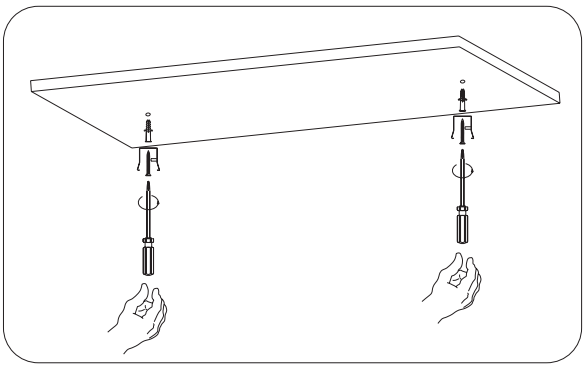

②

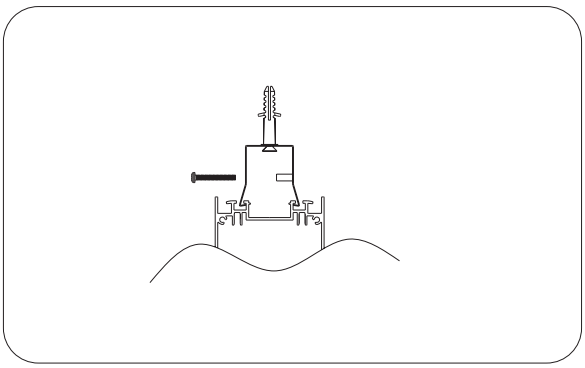

③

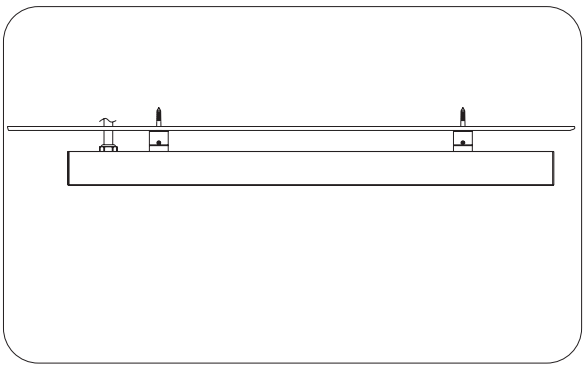

④

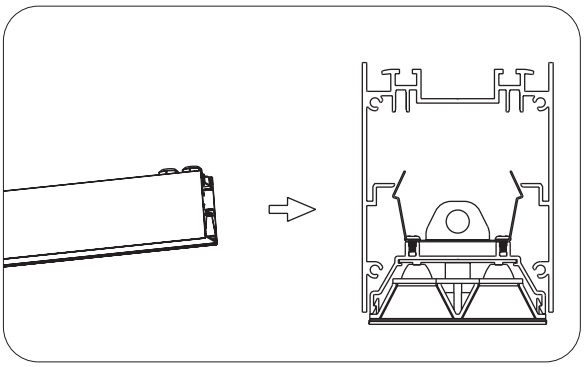

①

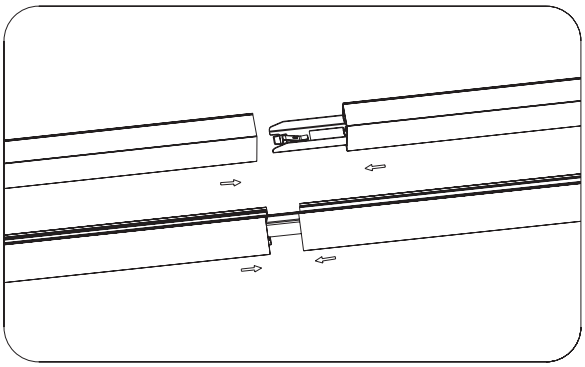

②

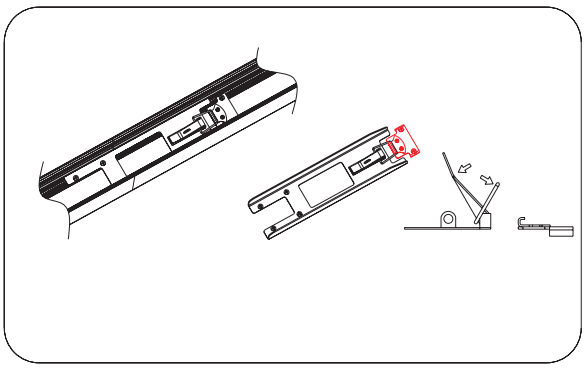

③

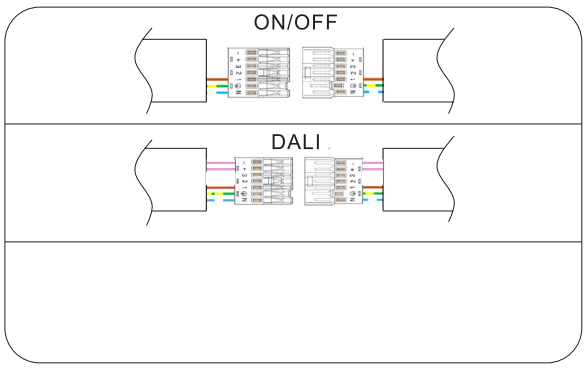

④

nur für Indoor geeignet

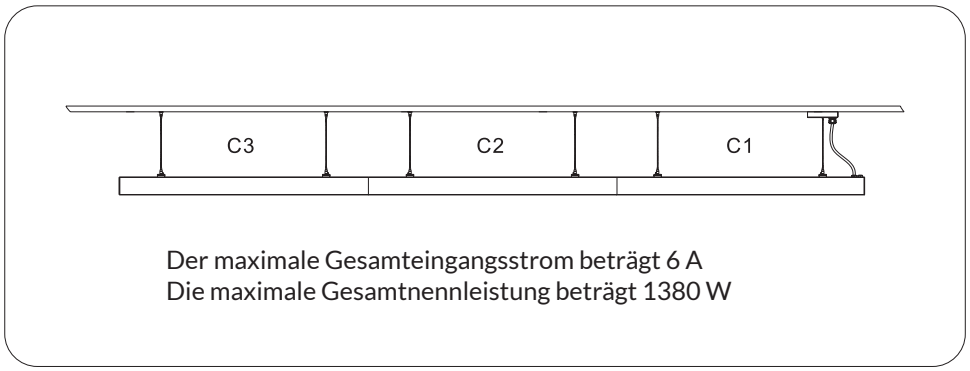

Der maximale Gesamteingangsstrom beträgt 6 A
Die maximale Gesamtnennleistung beträgt 1380 W

⑤