VENIL STEHLEUCHTE

verolight®

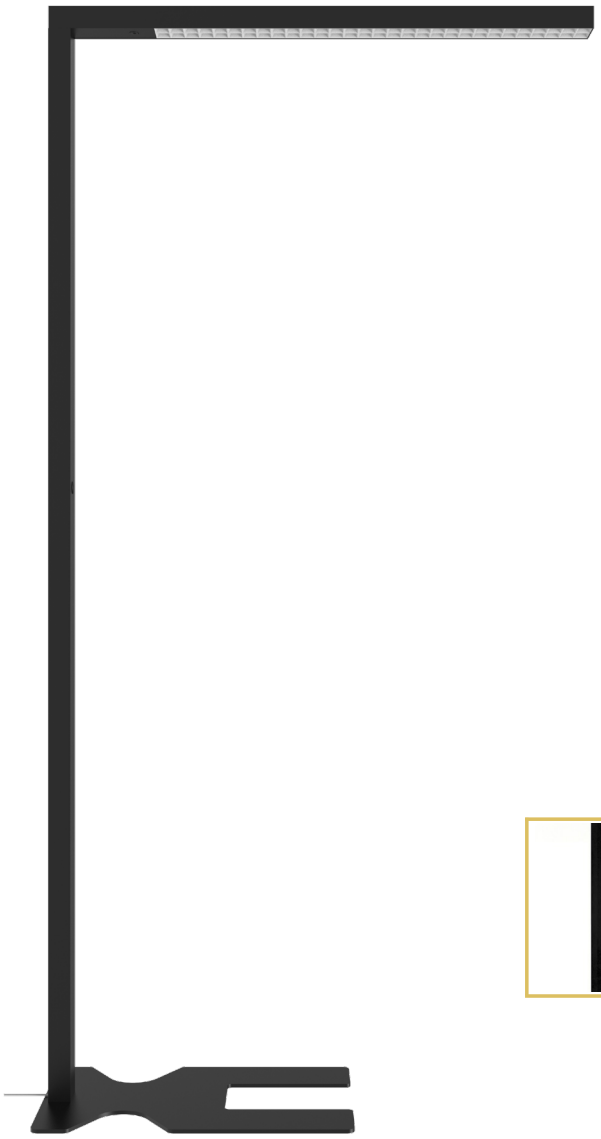

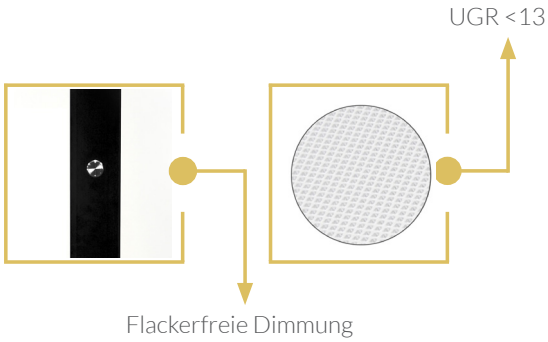

DIE PERFEKTE ARBEITSBELEUCHTUNG FÜR TECHNISCHE, KREATIVE UND ADMINISTRATIVE AUFGABEN

- ELEGANTES UND SCHLICHTES DESIGN
- FLACKERFREIE DIMMUNG UND HOHE LICHTQUALITÄT
- PLATZSPARENDER AUFBAU, Z.B. UNTER TISCHSOCKEL
- EINFACHE UND SCHNELLE MONTAGE

5 JAHRE GARANTIE

Technische Daten

Leistung	81 W
Systemleistung	69 W
Lichtfarbe	4000 K
Lichtstrom	9000 lm (up 6000 lm / down 3000 lm)
Lichtausbeute	115 lm/W
CRI (Ra)	>90
UGR	<13
SDCM	≤3
Schutzart	IP 20 / IK 02
Sensor	Bewegungsmelder, Tageslichtsensor
Lebensdauer	50.000 h
Linse	PMMA
Reflektor	PC
Gehäuse	Alu
Gehäusefarbe	weiss / schwarz
Anschlussspannung	AC 230 V
Anschlussleitung	Typ 12 / 1.4 m

Venil Stehleuchte

Artikel-Nr.	Gehäusefarbe
60.SDFS10B.40.MN	schwarz
60.SDFS10W.40.MN	weiss

Masse

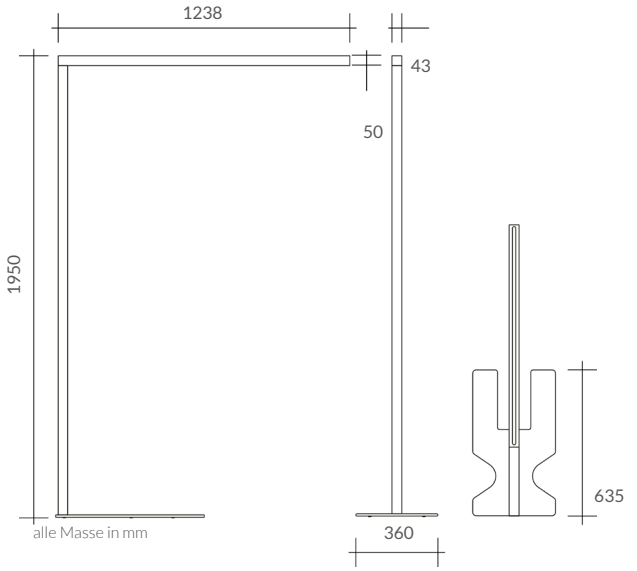

CRI 90 | IP 20 / IP 20 | t_a 25°C | 230V 50Hz | CE | RoHS | 5 JAHRE GARANTIE | AGB

Allgemeine Hinweise

- Die Hinweise der Montage- und Betriebsanleitung sind vor der ersten Inbetriebnahme zu beachten!
- Bei fehlerhafter Installation erlischt der Garantieanspruch!
- Wartung oder Reparaturen an der Leuchte sind nur durch die Verolight AG oder einen autorisierten Service-Partner durchzuführen!

Alle Angaben ohne Gewähr. Technische Änderungen beruhen auf der permanenten Weiterentwicklung unserer Produkte und können daher, ohne vorherige Ankündigung, von den Angaben abweichen. Fotos und Bilder verstehen sich als Beispielbilder.

Sicherheitshinweise

- Die Installation darf nur durch Elektrofachkräfte erfolgen.
- Das Gerät ist bestimmungsgemäss und nur in einwandfreiem, unbeschädigtem Zustand zu betreiben.
- Für die Installation und den Betrieb des Geräts sind die nationalen Sicherheits- und Unfallverhütungsvorschriften zu beachten.

Entsorgungshinweise

- Die Leuchte kann an den Händler zurückgegeben werden oder ist gemäss den nationalen Bestimmungen zu entsorgen.

Stand 19.09.2025