VERO DL34

verolight®





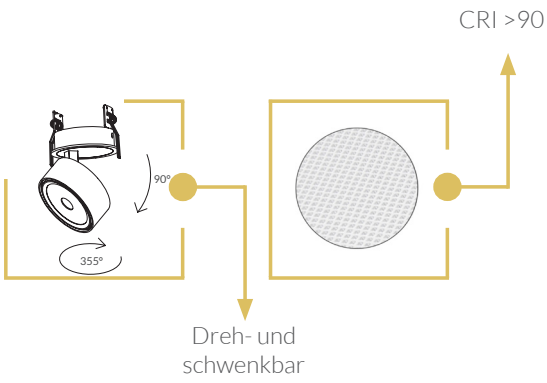

LINSENOPTIK – EINBAU-MONOPOINT

- CRI >90
- 355° DREH- UND 90° SCHWENKBAR
- INKL. PHASECUT ODER DALI

5 JAHRE GARANTIE

Technische Daten

Leistung	15 W	20 W
Lichtfarbe		3000 K
Lichtstrom	1260 lm	1672 lm
Lichtausbeute	84 lm/W	82 lm/W
CRI (Ra)		>90
Abstrahlwinkel		36°
Schutzart		IP 20
Dimmfunktion		inkl. Phasecut oder DALI
Lebensdauer		50.000 h
Gehäusefarbe		weiss / schwarz

Optionen

Leistung	28 W (2217 lm bei 3000 K)
Lichtfarbe	2700 K / 4000 K
Abstrahlwinkel	12° / 24° / 60°

Lichtverteilungskurve

15 W

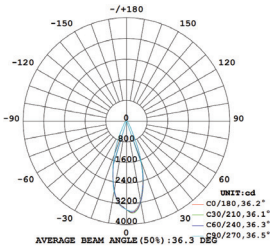

20 W

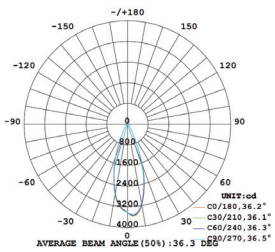

Artikel-Nr.	Gehäusefarbe	Leistung	Netzteile
95.341T.S36W.30	weiss	15 W	inkl. Phasecut
95.341T.S36B.30	schwarz	15 W	inkl. Phasecut
95.341D.S36W.30	weiss	15 W	inkl. DALI
95.341D.S36B.30	schwarz	15 W	inkl. DALI
95.341T.M36W.30	weiss	20 W	inkl. Phasecut
95.341T.M36B.30	schwarz	20 W	inkl. Phasecut
95.341D.M36W.30	weiss	20 W	inkl. DALI
95.341D.M36B.30	schwarz	20 W	inkl. DALI

Masse

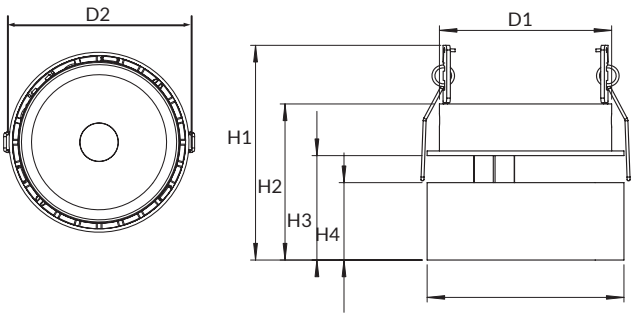

	D1	D2	H1	H2	H3	H4	Cutout
15 W	70	80	91.5	66.5	44.5	33	ø 72
20 W	84	93	96.5	71.5	49.5	38	ø 85

alle Masse in mm

CRI 90 | IP 20 / IP 20 | t_a 25°C | 230V 50Hz | CE | RoHS

AGB

Allgemeine Hinweise

- Die Hinweise der Montage- und Betriebsanleitung sind vor der ersten Inbetriebnahme zu beachten!
- Bei fehlerhafter Installation erlischt der Garantieanspruch!
- Wartung oder Reparaturen an der Leuchte sind nur durch die Verolight AG oder einen autorisierten Service-Partner durchzuführen!

Alle Angaben ohne Gewähr. Technische Änderungen beruhen auf der permanenten Weiterentwicklung unserer Produkte und können daher, ohne vorherige Ankündigung, von den Angaben abweichen. Fotos und Bilder verstehen sich als Beispielbilder.

Sicherheitshinweise

- Die Installation darf nur durch Elektrofachkräfte erfolgen.
- Das Gerät ist bestimmungsgemäss und nur in einwandfreiem, unbeschädigtem Zustand zu betreiben.
- Für die Installation und den Betrieb des Geräts sind die nationalen Sicherheits- und Unfallverhütungsvorschriften zu beachten.

Entsorgungshinweise

- Die Leuchte kann an den Händler zurückgegeben werden oder ist gemäss den nationalen Bestimmungen zu entsorgen.

Stand 02.03.2026