WORK

verolight®



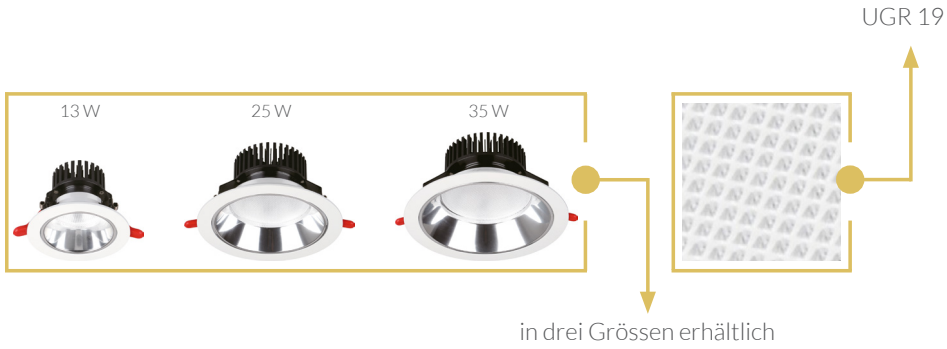

DIE PERFEKTE KOMBINATION AUS HOHER LICHTSTÄRKE UND BLENDSCHUTZ - DER IDEALE ERSATZ FÜR ALTE PL-LAMPEN

- UGR 19
- MIT HOCHEFFIZIENTEM LED-CHIP
- LICHTAUSBEUTE 90-100 LM / W
- LANGE LEBENSDAUER

5 JAHRE GARANTIE

verolight®

Technische Daten

Leistung	13 W		25 W		35 W	
Lichtfarbe	3000 K	4000 K	3000 K	4000 K	3000 K	4000 K
Lichtstrom	1000 lm	1150 lm	2330 lm	2520 lm	3320 lm	3350 lm
Lichtausbeute	76 lm/W	88 lm/W	93 lm/W	100 lm/W	94 lm/W	95 lm/W
CRI (Ra)						>80
Abstrahlwinkel						60°
Schutzart						IP 20
Spannung						AC 230 V
Dimmfunktion						DALI optional
Lebensdauer						40.000 h
Gehäusefarbe						weiss

Lichtverteilungskurve

Leistung 13 W

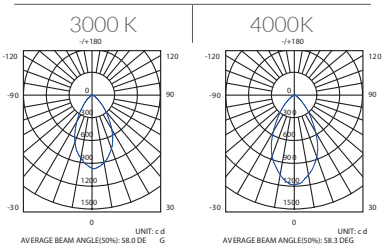

Leistung 25 W

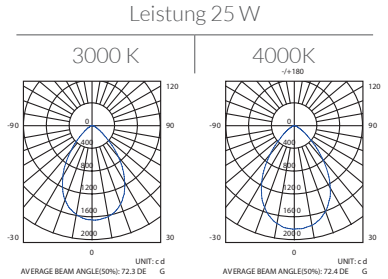

Leistung 35 W

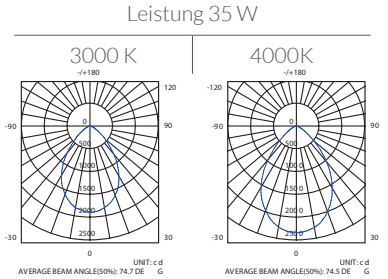

Masse

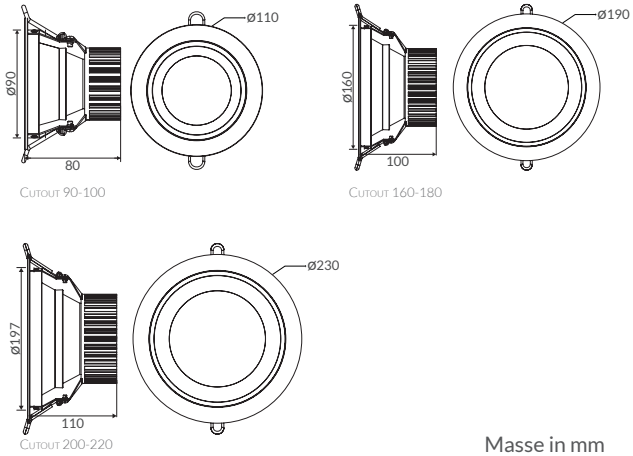

Masse in mm

Artikel-Nr.	Leistung	Lichtfarbe	Gehäusefarbe
95.SA8303.30	13 W	3000 K	weiss
95.SA8303.40	13 W	4000 K	weiss
95.SA8306.30	25 W	3000 K	weiss
95.SA8306.40	25 W	4000 K	weiss
95.SA8308.30	35 W	3000 K	weiss
95.SA8308.40	35 W	4000 K	weiss

Netzgeräte	Zusatz zur Artikel-Nr.
Osram Ein/Aus	-ON
Osram DALI	-DALI
Tridonic Phasecut	-PC

CRI >80 | 60° | IP 20 / IP 20 | t_a 25°C | 230V 50Hz | CE | RoHS

AGB

Allgemeine Hinweise

- Die Hinweise der Montage- und Betriebsanleitung sind vor der ersten Inbetriebnahme zu beachten!
- Bei fehlerhafter Installation erlischt der Garantieanspruch!
- Wartung oder Reparaturen an der Leuchte sind nur durch die Verolight AG oder einen autorisierten Service-Partner durchzuführen!

Alle Angaben ohne Gewähr. Technische Änderungen beruhen auf der permanenten Weiterentwicklung unserer Produkte und können daher, ohne vorherige Ankündigung, von den Angaben abweichen. Fotos und Bilder verstehen sich als Beispielbilder.

Sicherheitshinweise

- Die Installation darf nur durch Elektrofachkräfte erfolgen.
- Das Gerät ist bestimmungsgemäss und nur in einwandfreiem, unbeschädigtem Zustand zu betreiben.
- Für die Installation und den Betrieb des Geräts sind die nationalen Sicherheits- und Unfallverhütungsvorschriften zu beachten.

Entsorgungshinweise

- Die Leuchte kann an den Händler zurückgegeben werden oder ist gemäss den nationalen Bestimmungen zu entsorgen.

Stand 18.07.2023