ZORUNA®

verolight®



Zoruna®
wurde in der Schweiz entwickelt

Halogen Free HF

MADE IN SWITZERLAND

LED-Print und
Kabel halogenfrei

DAS IN DER SCHWEIZ ENTWICKELTE HALOGENFREIE 230 V DOWNLIGHT

- LEUCHTENKLEMME FÜR DURCHGANGSVERDRAHTUNG
- CRI >90, IP 44
- EINBAUTIEFE 30 MM
- TÜV-ZERTIFIZIERT, KOMPLETTE LEUCHTE HALOGENFREI
- BLATTFEDERN MONTIERT, FEDERCLIPS FÜR AUSTAUSCH IM SET ENTHALTEN

5 JAHRE GARANTIE

Technische Daten

Einspeisung		230 V
Leistung		6 W
Lichtfarbe	2700 K	3000 K
Lichtstrom		400 lm
Lichtausbeute		66 lm/W
CRI (Ra)		>90
Abstrahlwinkel		65°
Schutzklasse		I
Schutzart		unten IP 44 / oben IP 20
Netzteil		Phasecut
Gehäusefarbe		weiss / alu gebürstet / schwarz

Optionen auf Anfrage

Artikel-Nr.	Lichtfarbe	Gehäusefarbe
95.61140.40	4000 K	weiss
95.61141.40	4000 K	alu gebürstet
95.61142.40	4000 K	schwarz

Masse

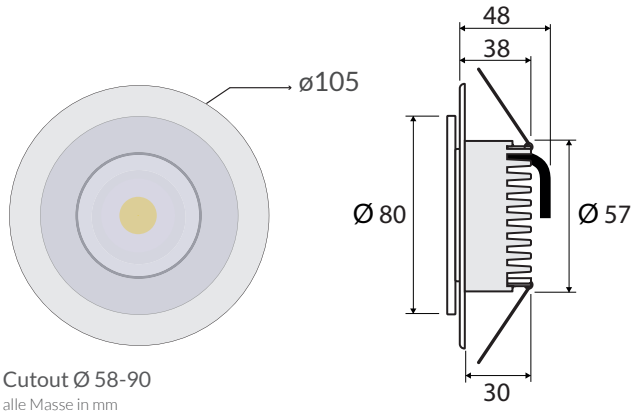

Cutout Ø 58-90

alle Masse in mm

Artikel-Nr.	Lichtfarbe	Gehäusefarbe
95.61140.27	2700 K	alu gebürstet
95.61141.27	2700 K	weiss
95.61142.27	2700 K	schwarz
95.61140.30	3000 K	alu gebürstet
95.61141.30	3000 K	weiss
95.61142.30	3000 K	schwarz

Montageanleitung

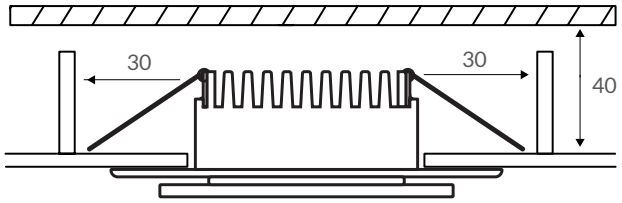

alle Masse in mm

Die Downlights werden mit Schwertfedern ausgeliefert.
Zusätzlich sind seitliche Federclips beigepackt.
Kabelanschluss steckbar oder auf Wunsch mit Kabelenden.

CRI >90 | IP 20 IP 44 | t_a 25°C | 230V 50Hz

AGB

Allgemeine Hinweise

- Die Hinweise der Montage- und Betriebsanleitung sind vor der ersten Inbetriebnahme zu beachten!
- Bei fehlerhafter Installation erlischt der Garantieanspruch!
- Wartung oder Reparaturen an der Leuchte sind nur durch die Verolight AG oder einen autorisierten Service-Partner durchzuführen!

Alle Angaben ohne Gewähr. Technische Änderungen beruhen auf der permanenten Weiterentwicklung unserer Produkte und können daher, ohne vorherige Ankündigung, von den Angaben abweichen. Fotos und Bilder verstehen sich als Beispielbilder.

Sicherheitshinweise

- Die Installation darf nur durch Elektrofachkräfte erfolgen.
- Das Gerät ist bestimmungsgemäss und nur in einwandfreiem, unbeschädigtem Zustand zu betreiben.
- Für die Installation und den Betrieb des Geräts sind die nationalen Sicherheits- und Unfallverhütungsvorschriften zu beachten.

Entsorgungshinweise

- Die Leuchte kann an den Händler zurückgegeben werden oder ist gemäss den nationalen Bestimmungen zu entsorgen.

Stand 24.08.2026